Каталог оборудования

№1
2019 г.

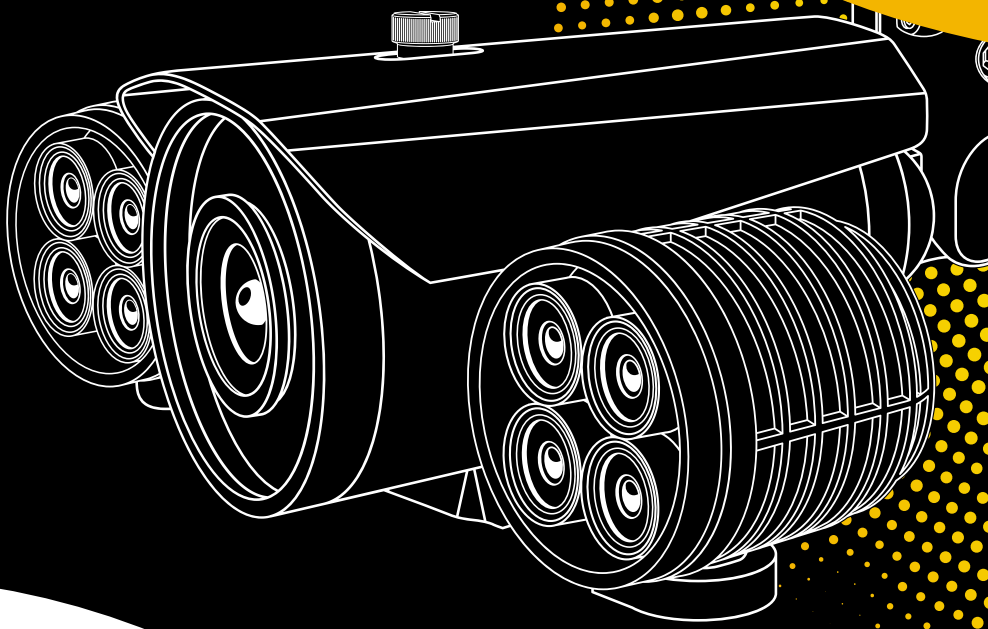

PANDA™
automatic

О бренде PANDA

PANDA – российский бренд систем видеонаблюдения. Наша команда специалистов вот уже 13 лет помогает обеспечить инсталляторам работу без сюрпризов.

Мы знаем обо всех ваших требованиях и стараемся им соответствовать.

PANDA Automatic – ответственный подход, высокое качество и добросовестный сервис.

Кто мы

13 лет в видео
работаем
не покладая рук

32 теста
проходит камера, чтобы стать iCAM

> 10 000
установок по всей России

В тренде последних технологий

Своевременная
и компетентная
техническая поддержка

Проверенные фабрики-производители

Принципы нашей работы

Обеспечиваем высокое качество оборудования

Гарантируем полное соответствие документации оборудованию

Придерживаемся клиентоориентированной ассортиментной политики

Поддерживаем после покупки

Гарантируем оперативную поставку

5 причин купить камеру iCAM

1 *Высокая степень отказоустойчивости*

Контроль качества на каждом этапе производства гарантирует строгое соответствие заявленным характеристикам в течение эксплуатационного периода.

2 *Доказанная эффективность при любых нагрузках*

Комплектующие ведущих мировых производителей, прошедшие тщательный отбор и комплексный анализ, обеспечивают безупречную резкость, естественную цветопередачу и высокую степень детализации на объекте.

3 *Адаптация изображения под требования объекта*

Многоуровневая настройка параметров изображения оптимизирует работу камеры на объекте в соответствии с постоянно изменяющимися условиями освещения и с учетом сложных погодных условий.

4 *Быстрая и надежная установка*

Минимум времени и усилий на установку за счет продуманных конструктивных решений, богатой комплектации и оперативной технической поддержки.

5 *Простота и удобство использования*

Гибко настраиваемый функционал, широкие возможности удаленной работы, а также детально проработанная документация облегчают настройку, управление и эксплуатацию оборудования.

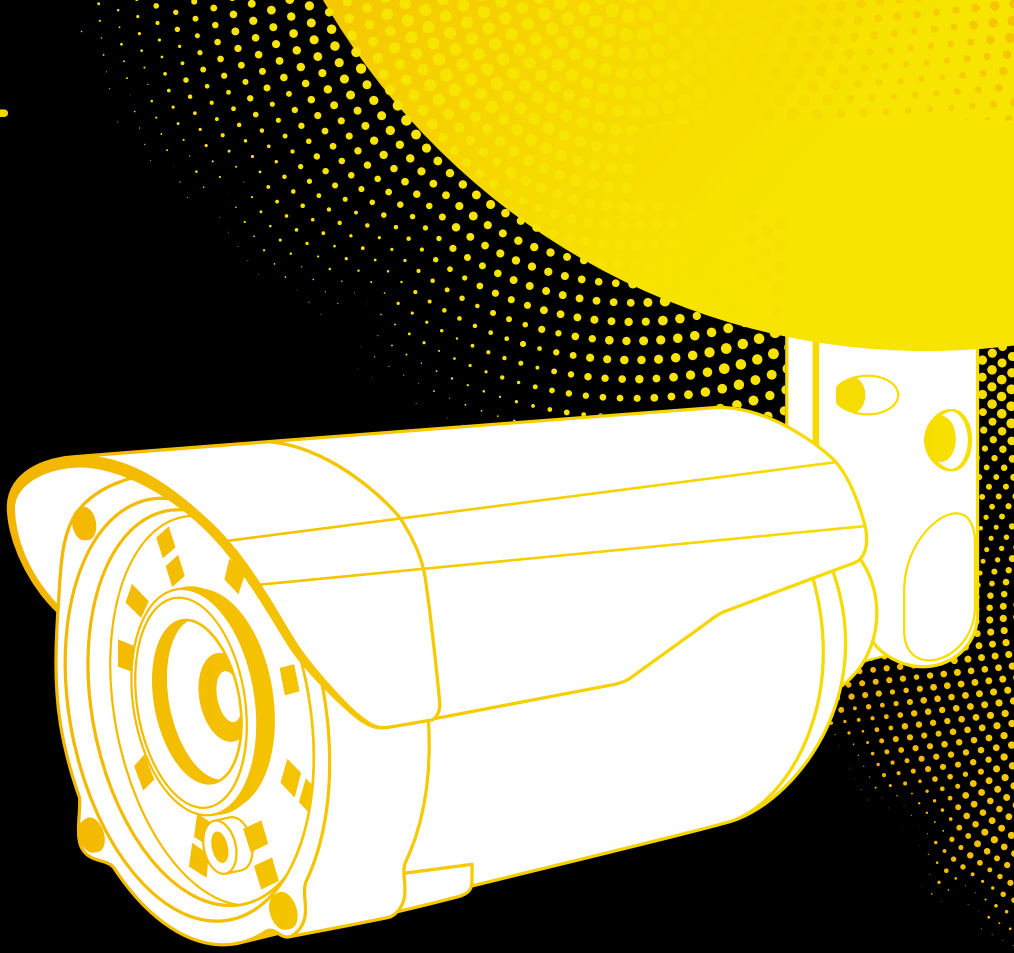

Камеры видеонаблюдения iCAM

Карта модельного ряда мультиформатных камер iCAM

Камеры в цилиндрическом корпусе

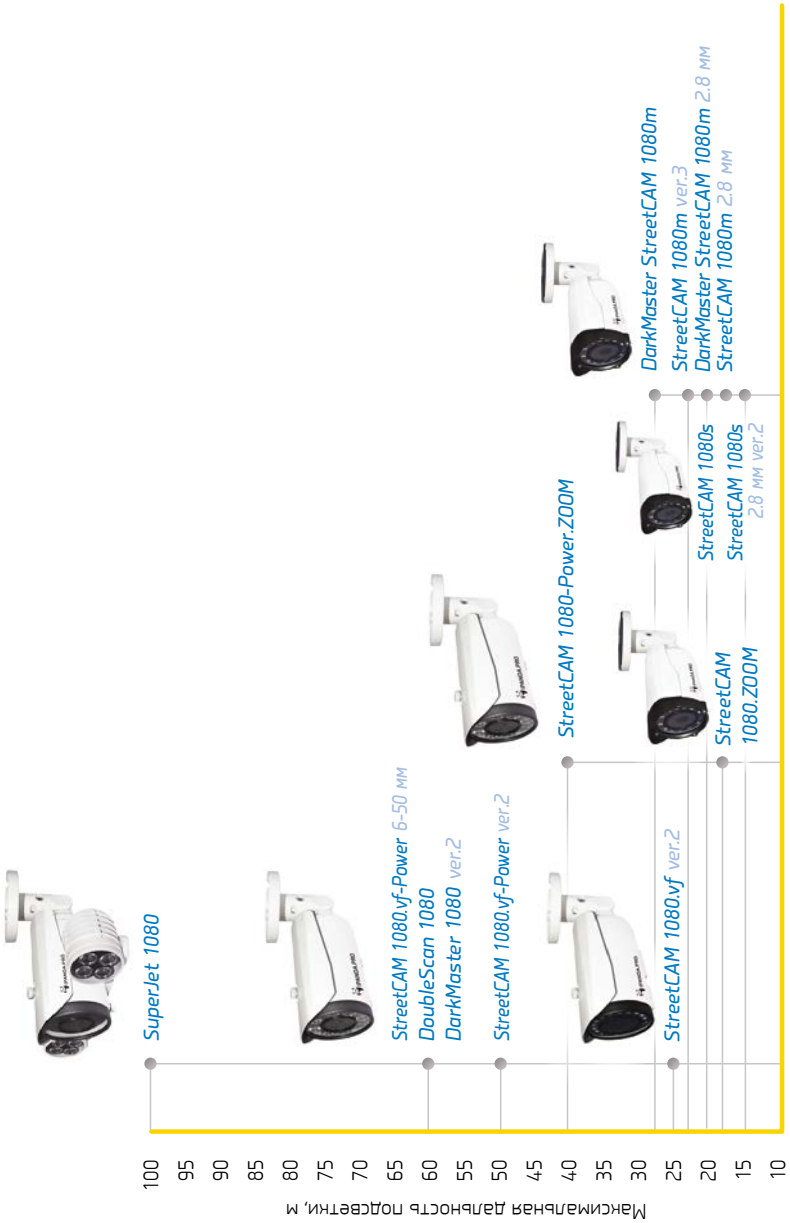

Камеры в купольном корпусе

Ключевые особенности мультиформатных камер iCAM

1. Оптимальное качество изображения в любых погодных и световых условиях благодаря комплектующим от ведущих мировых производителей

Полнофункциональный процессор Nextchip

Дает возможность детально настроить отдельные параметры изображения, адаптируя камеру для работы на объекте в соответствии с постоянно изменяющимися условиями освещения и с учетом сложных погодных условий.

Высокочувствительный сенсор SONY

Улавливая достаточное количество света, обеспечивает безупречное качество изображения в сложных световых условиях без ущерба его детализации и резкости.

Светосильный объектив Ricom

Позволяет максимально реализовать все преимущества матрицы и получить четкое и равномерное видеоизображение как в центре, так и по краю кадра.

2. Функциональные особенности с возможностью тонкой настройки изображения под задачи любой сложности

15-ти уровневое АРУ

Автоматически корректирует яркость видеоизображения в зависимости от изменяющихся внешних условий, что дает возможность получить более контрастное изображение в ночное время.

30x Sens-Up

Улучшает характеристики получаемого видеоизображения при слабом освещении или его отсутствии, благодаря широкому диапазону настройки позволяет решать на объектах задачи любой сложности.

2D/3D DNR

Гибко регулируемая функция шумоподавления обеспечивает чистоту картинки в неблагоприятных световых условиях на объекте путем устранения шумов, а также позволяет сэкономить место на дисковом пространстве.

D-WDR

Преобразует видеоизображение в случае высоко контрастного освещения на объекте, исключая наличие излишне засвеченных и затемненных участков в кадре.

BLC и HSBLC

Комплексная система компенсации встречной и задней засветки с многоуровневой и многозонной настройкой области обработки кадра способствует получению информативного изображения за счет сокращения ярких световых участков, мешающих восприятию.

Smart IR

Технология с возможностью настройки и зонирования решает проблему засветки близко расположенных к камере объектов, делая возможным получение четкого и контрастного изображения в ночных условиях съемки.

3. Приспособленность к российским условиям эксплуатации для бесперебойной работы

Класс защиты IP 66/67[1]

Внедренные в оборудование решения и доработки обеспечивают класс защиты от внешних воздействий, соответствующий международным стандартам, что гарантирует высокую степень отказоустойчивости на протяжении всего срока работы даже в экстремальных условиях.

Температурный режим

Предохраняет камеру от преждевременного выхода из строя при резких перепадах температур, что подтверждается годами эксплуатации в суровых условиях российского климата и испытаниями в климатических камерах на производстве.

Расширенный диапазон питания[2]

Защищает камеру от незначительных скачков напряжения на объекте, сохраняя заявленные характеристики в течение эксплуатационного периода.

4. Удобная работа для эффективного решения задач

4 IN 1 *Мультиформатная камера*

Исключает несовместимость с оборудованием разных брендов, форматов и поколений благодаря возможности интеграции в любую существующую аналоговую систему с целью ее расширения или обновления.

COC *Управление по коаксиалу, OSD джойстик и DIP переключатель*

Дает возможность просто и быстро настроить камеру для работы как на объекте, так и удаленно за счет продуманных конструктивных решений и поддержки протокола COC.

[1] кроме моделей для установки внутри помещений
[2] точное значение параметра указано в технических характеристиках

Универсальные камеры с вариофокальным объективом и мощной ИК-подсветкой для установки на объектах с высокими требованиями

StreetCAM 1080.vf-Power ver.2

StreetCAM 1080.vf ver.2

StreetDOME 1080.vf-Power ver.2

2 МП | 4 в 1 | 103-32° | 0.01 лк | IP67

2 МП | 4 в 1 | 103-32° | 0.01 лк | IP66

Мощные диоды с увеличенной дальностью подсветки до 50 м	SMD диоды повышенной яркости, макс.дальность до 25 м	Мощные диоды с увеличенной дальностью подсветки до 25 м
Сверхточная настройка объектива		
Фиксация 1 болтом		Установка без разбора
Усиленный кронштейн (нагрузка до 10 кг)		—

Формат видеосигнала	AHD/TVI/CVI/PAL		
Разрешение по протоколу AHD	2 Мп [1920×1080]		
Процессор	Nextchip NVP2441H		
Сенсор	1/2.9" SONY Exmor NIR IMX323 2.2 Мп		
Объектив	Вариофокальный 2.8-12 мм, Ricom 3 Мп		
ИК-диоды	8 мощных PowerLED диодов	24 слаботочных SMD ИК-диода	2 мощных PowerLED диода
Мин. уровень освещённости на объекте	– 0 лк (при вкл. ИК-подсветке); – 0.01 лк (при вкл. настройках: Sens-up – ×15, AGC – 15, 2DNR – Высокий, 3DNR – Высокий); – 0.1 лк (в цветном режиме: Sens-up – ×2, AGC – 7, 2DNR – Высокий, 3DNR – Средний)		
Переключение AHD/TVI/CVI/PAL	OSD-джойстик	DIP-переключатель	OSD-джойстик
Удаленное управление настройками	по протоколу COC (через регистратор)		
Электрические защиты	От наведенных импульсов, переполюсовки, перенапряжения		
Температурный режим	-40°C - +50°C		
Питание	8-18 В	10-14 В	8-18 В
Макс. потребление (с вкл./выкл. ИК-подсветкой)	550/100 мА	420/100 мА	430/95 мА

Всепогодные камеры с моторизированным объективом для удобной работы на объекте

StreetCAM 1080-Power.ZOOM

2 мп | 4 в 1 | 103-32° | 0.01 лк | IP67

StreetCAM 1080.ZOOM

2 мп | 4 в 1 | 93-50° | 0.01 лк | IP67

Мощные диоды с увеличенной дальностью подсветки до 40 м	SMD диоды повышенной яркости, макс.дальность до 18 м
Моторизированный объектив	
Фиксация 1 болтом	
Усиленный кронштейн (нагрузка до 10 кг)	

Формат видеосигнала	AHD/TVI/CVI/PAL	
Разрешение по протоколу AHD	2 Мп [1920×1080]	
Процессор	Nextchip NVP2441H	
Сенсор	1/2.9" SONY Exmor NIR IMX323 2.2 Мп	
Объектив	Моторизированный 2.8-12 мм, Ricom 3 Мп	Моторизированный 2.8-8 мм, Ricom 3 Мп
ИК-диоды	8 мощных PowerLED диодов	18 слаботочных SMD ИК-диодов
Мин. уровень освещённости на объекте	– 0 лк (при вкл. ИК-подсветке); – 0.01 лк (при вкл. настройках: Sens-up – ×15, AGC – 15, 2DNR – Высокий, 3DNR – Высокий); – 0.1 лк (в цветном режиме: Sens-up – ×2, AGC – 7, 2DNR – Высокий, 3DNR – Средний)	
Переключение AHD/TVI/CVI/PAL	DIP-переключатель	
Удаленное управление настройками	по протоколу COC (через регистратор)	
Электрические защиты	От наведенных импульсов, переполюсовки, перенапряжения	
Температурный режим	-40°C - +50°C	
Питание	8-18 В	10-14 В
Макс. потребление (с вкл./ выкл. ИК-подсветкой)	600/100 мА	450/100 мА

Всепогодные камеры с фиксированным объективом для решения базовых задач

StreetCAM 1080m ver.3

2 мп | 4 в 1 | 78° | 0.01 лк | IP67

StreetCAM 1080s

2 мп | 4 в 1 | 78° | 0.01 лк | IP67

SMD диоды повышенной яркости, макс. дальность до 22 м	SMD диоды повышенной яркости, макс.дальность до 20 м
Фиксация 1 болтом	
Усиленный кронштейн (нагрузка до 10 кг)	
Удобная и быстрая установка	

Формат видеосигнала	AHD/TVI/CVI/PAL	
Разрешение по протоколу AHD	2 Мп [1920×1080]	
Процессор	Nextchip NVP2441H	
Сенсор	1/2.9" SONY Exmor NIR IMX323 2.2 Мп	
Объектив	Фиксированный 3.6 мм, Ricom 3 Мп	
ИК-диоды	18 слаботочных SMD ИК-диодов	12 слаботочных SMD ИК-диодов
Мин. уровень освещённости на объекте	– 0 лк (при вкл. ИК-подсветке); – 0.01 лк (при вкл. настройках: Sens-up – ×15, AGC – 15, 2DNR - Высокий, 3DNR - Высокий); – 0.1 лк (в цветном режиме: Sens-up – ×2, AGC – 7, 2DNR - Высокий, 3DNR - Средний)	
Переключение AHD/TVI/CVI/PAL	OSD-джойстик	DIP-переключатель
Удаленное управление настройками	по протоколу COC (через регистратор)	
Электрические защиты	От наведенных импульсов, переполюсовки, перенапряжения	
Температурный режим	-40°C - +50°C	
Питание	10-14 В	
Макс. потребление (с вкл./выкл. ИК-подсветкой)	450/100 мА	320/100 мА

StreetDOME 1080 ver.3	*UFO 1080*	*StreetDOME-mini 1080*
2 мп, 4 в 1, 78°, 0.01 лк, IP66	2 мп, 4 в 1, 78°, 0.01 лк, IP66	2 мп, 4 в 1, 78°, 0.01 лк, IP66
SMD диоды повышенной яркости, макс.дальность до 20 м	SMD диоды повышенной яркости, макс.дальность до 10 м	Первоклассные тайваньские диоды, макс.дальность до 10 м
Установка без разбора	Плоский корпус для низких потолков	Миниатюрный корпус
—		
—		

AHD/TVI/CVI/PAL		
2 Мп [1920×1080]		
Nextchip NVP2441H		
1/2.9" SONY Exmor NIR IMX323 2.2 Мп		
Фиксированный 3.6 мм, Ricom 3 Мп		
12 слаботочных SMD ИК-диодов	6 слаботочных SMD ИК-диодов	12 слаботочных ИК-диодов
– 0 лк (при вкл. ИК-подсветке); – 0.01 лк (при вкл. настройках: Sens-up – ×15, AGC – 15, 2DNR - Высокий, 3DNR - Высокий); – 0.1 лк (в цветном режиме: Sens-up – ×2, AGC – 7, 2DNR - Высокий, 3DNR - Средний)		
OSD-джойстик	DIP-переключатель	—
по протоколу COC (через регистратор)		
От наведенных импульсов, переполюсовки, перенапряжения		
-40°C - +50°C		
10-14 В		
320/100 мА	250/100 мА	200/82 мА

Всепогодные камеры с широкоугольным объективом для решения обзорных задач на объекте

StreetCAM 1080m 2.8 мм

StreetCAM 1080s 2.8 мм ver.2

StreetDOME 1080 2.8 мм ver.2

StreetDOME-mini 1080 2.8 мм

2 МП | 4 IN 1 | 105° | 0.01 ЛК | IP67

2 МП | 4 IN 1 | 105° | 0.01 ЛК | IP66

SMD диоды повышенной яркости, макс. дальность до 18 м	SMD диоды повышенной яркости, макс. дальность до 15 м		Первоклассные тайваньские диоды, макс. дальность до 8 м
Фиксация 1 болтом		Установка без разбора	Миниатюрный корпус
Усиленный кронштейн (нагрузка до 10 кг)		—	
Удобная и быстрая установка		—	

Формат видеосигнала	AHD/TVI/CVI/PAL			
Разрешение по протоколу AHD	2 Мп [1920×1080]			
Процессор	Nextchip NVP2441H			
Сенсор	1/2.9" SONY Exmor NIR IMX323 2.2 Мп			
Объектив	Фиксированный 2.8 мм, Ricom 5 Мп			
ИК-диоды	18 слаботочных SMD ИК-диодов			12 слаботочных ИК-диодов
Мин. уровень освещённости на объекте	– 0 лк (при вкл. ИК-подсветке); – 0.01 лк (при вкл. настройках: Sens-up – ×15, AGC – 15, 2DNR - Высокий, 3DNR - Высокий); – 0.1 лк (в цветном режиме: Sens-up – ×2, AGC – 7, 2DNR - Высокий, 3DNR - Средний)			
Переключение AHD/TVI/CVI/PAL	OSD-джойстик	DIP-переключатель	OSD-джойстик	—
Удаленное управление настройками	по протоколу COC (через регистратор)			
Электрические защиты	От наведенных импульсов, переполюсовки, перенапряжения			
Температурный режим	-40°C - +50°C			
Питание	10-14 В			
Макс. потребление (с вкл./выкл. ИК-подсветкой)	450/100 мА	320/100 мА		200/82 мА

Камеры высокого разрешения для установки внутри помещений

iDOME 1080.vf

2 МП | 4 IN 1 | 103-32° | 0.01 ЛК

iDOME 1080

2 МП | 4 IN 1 | 78° | 0.01 ЛК

iDOME 1080 2.8 мм

2 МП | 4 IN 1 | 105° | 0.01 ЛК

Первоклассные тайваньские диоды, макс. дальность до 22 м	Первоклассные тайваньские диоды, макс.дальность до 18 м	Первоклассные тайваньские диоды, макс.дальность до 16 м
Внутреннее исполнение		
Сверхточная настройка объектива	—	

Формат видеосигнала	AHD/TVI/CVI/PAL		
Разрешение по протоколу AHD	2 Мп [1920×1080]		
Процессор	Nextchip NVP2441H		
Сенсор	1/2.9" SONY Exmor NIR IMX323 2.2 Мп		
Объектив	Вариофокальный 2.8-12 мм, Ricom 3 Мп	Фиксированный 3.6 мм, Ricom 3 Мп	Фиксированный 2.8 мм, Ricom 5 Мп
ИК-диоды	36 слаботочных ИК-диодов	24 слаботочных ИК-диода	
Мин. уровень освещённости на объекте	– 0 лк (при вкл. ИК-подсветке); – 0.01 лк (при вкл. настройках: Sens-up – ×15, AGC – 15, 2DNR - Высокий, 3DNR - Высокий); – 0.1 лк (в цветном режиме: Sens-up – ×2, AGC – 7, 2DNR - Высокий, 3DNR - Средний)		
Переключение AHD/TVI/CVI/PAL	OSD-джойстик		DIP-переключатель
Удаленное управление настройками	по протоколу COC (через регистратор)		
Электрические защиты	От наведенных импульсов, переполюсовки, перенапряжения		
Температурный режим	-0°C - +40°C		
Питание	10-14 В		
Макс. потребление (с вкл./выкл. ИК-подсветкой)	350/70 мА	250/80 мА	

5 причин купить высокочувствительную камеру серии DarkMaster

1 *Безупречное круглосуточное наблюдение*

Сенсор SONY Starvis с улучшенной чувствительностью сохраняет визуальное разрешение видеоизображения в темноте с минимальным количеством помех, что позволяет поддерживать детализацию объектов в кадре на высоком уровне вне зависимости от времени суток.

2 *Эффективное распознавание и идентификация*

Благодаря высокой чувствительности сенсор формирует четкое и контрастное изображение в условиях низкой освещенности без размытия мелких деталей и подвижных объектов из-за включения функций шумоподавления DNR и увеличения чувствительности Sens-Up.

3 *Информативное видеоизображение в ночное время*

Первоклассные ИК-диоды увеличенной яркости и корректно работающая технология интеллектуальной ИК-подсветки в совокупности со специализированным сенсором SONY Starvis помогают получить достаточное количество полезной информации по всей площади кадра при слабом освещении для выполнения поставленных перед камерой задач.

4 *Рациональное использование дискового пространства*

Чистое изображение с минимальным количеством нежелательных помех при недостаточном уровне освещенности дает возможность сэкономить до 70% места на диске устройств записи и увеличить длительность архива в 3 раза.

5 *Оптимизация нагрузки на сеть*

Светосильный объектив, высокочувствительный сенсор и производительный процессор способствуют снижению количества и интенсивности помех при съемке в сложных световых условиях, что гарантирует стабильную работу системы без потери качества сохраняемого изображения.

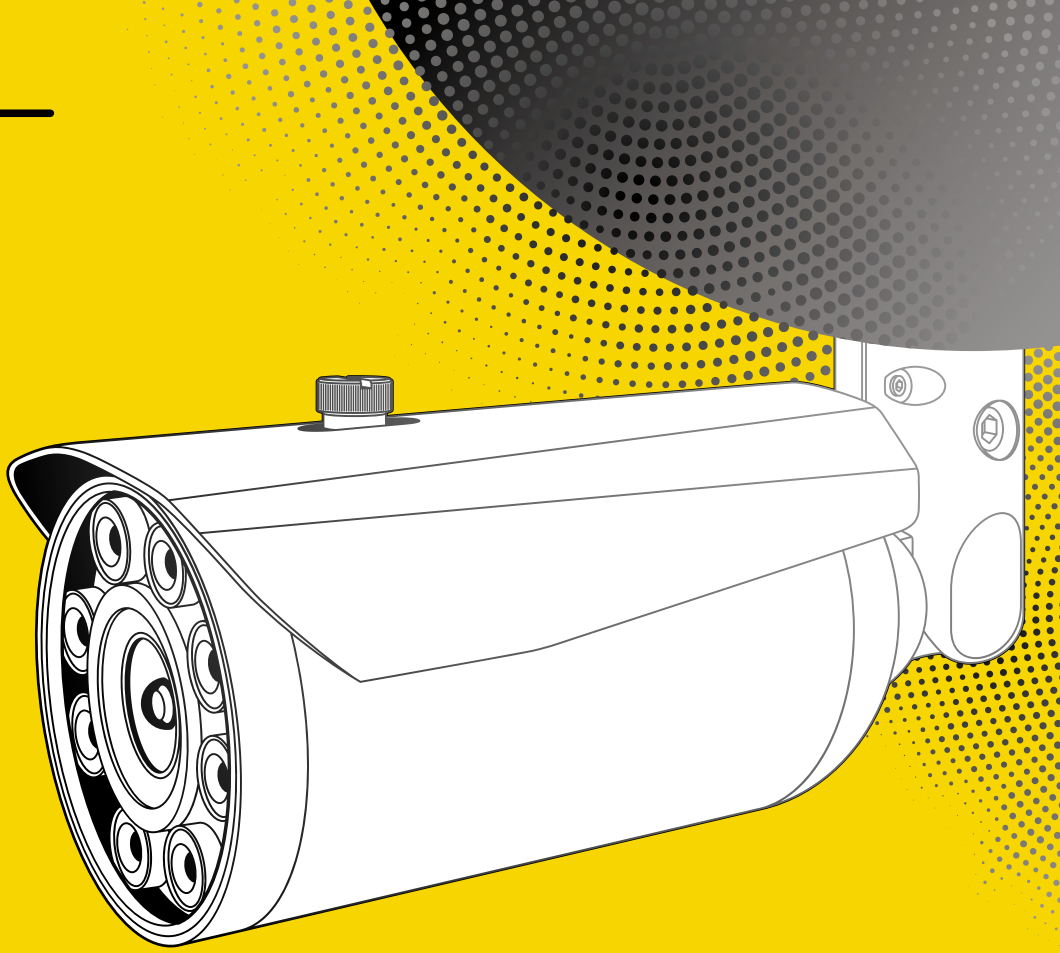

Мультиформатные камеры iCAM специального назначения

Всепогодная камера с высокочувствительным сенсором и мощной ИК-подсветкой для эффективного ночного наблюдения

DarkMaster 1080 ver.2

2 мп | 4 в 1 | 103-32° | 0,001 лк | IP67

- Усовершенствованный сенсор SONY Starvis с улучшенной чувствительностью
- Мощные диоды с увеличенной дальностью подсветки до 60 м
- Сверхточная настройка объектива
- Фиксация 1 болтом
- Усиленный кронштейн (нагрузка до 10 кг)

Формат видеосигнала	AHD/TVI/CVI/PAL
Разрешение по протоколу AHD	2 Мп [1920×1080]
Процессор	Nextchip NVP2441H
Сенсор	1/2.8" SONY Starvis IMX307 2.2 Мп
Объектив	Вариофокальный 2.8-12 мм, Ricom 3 Мп
ИК-диоды	8 мощных PowerLED диодов
Мин. уровень освещённости на объекте	– 0 лк (при вкл. ИК-подсветке); – 0.001 лк (при вкл. настройках: Sens-up – ×15, AGC – 15, 2DNR – Высокий, 3DNR – Высокий); – 0.05 лк (в цветном режиме: Sens-up – ×2, AGC – 7, 2DNR – Высокий, 3DNR – Средний)
Переключение AHD/TVI/CVI/PAL	OSD-джойстик
Удаленное управление настройками	по протоколу COC (через регистратор)
Электрические защиты	От наведенных импульсов, переполюсовки, перенапряжения
Температурный режим	-40°C - +50°C
Питание	8-18 В
Макс. потребление (с вкл./выкл. ИК-подсветкой)	550/100 мА

Светочувствительные камеры с фиксированным объективом для безупречного круглосуточного наблюдения

DarkMaster StreetCAM 1080m

2 мп | 4 in 1 | 84° | 0,001 лк | IP67

DarkMaster StreetDOME 1080

2 мп | 4 in 1 | 84° | 0,001 лк | IP66

Усовершенствованный сенсор SONY Starvis с улучшенной чувствительностью	
SMD диоды повышенной яркости, макс.дальность до 27 м	SMD диоды повышенной яркости, макс.дальность до 24 м
Фиксация 1 болтом	Установка без разбора
Усиленный кронштейн (нагрузка до 10 кг)	—
Удобная и быстрая установка	—

Формат видеосигнала	AHD/TVI/CVI/PAL	
Разрешение по протоколу AHD	2 Мп [1920×1080]	
Процессор	Nextchip NVP2441H	
Сенсор	1/2.8" SONY Starvis IMX307 2.2 Мп	
Объектив	Фиксированный 3.6 мм, Ricom 3 Мп	
ИК-диоды	24 слаботочных SMD ИК-диода	18 слаботочных SMD ИК-диодов
Мин. уровень освещённости на объекте	– 0 лк (при вкл. ИК-подсветке); – 0.001 лк (при вкл. настройках: Sens-up – ×15, AGC – 15, 2DNR – Высокий, 3DNR – Высокий); – 0.05 лк (в цветном режиме: Sens-up – ×2, AGC – 7, 2DNR – Высокий, 3DNR – Средний)	
Переключение AHD/TVI/CVI/PAL	OSD-джойстик	
Удаленное управление настройками	по протоколу COC (через регистратор)	
Электрические защиты	От наведенных импульсов, переполюсовки, перенапряжения	
Температурный режим	-40°C - +50°C	
Питание	10-14 В	
Макс. потребление (с вкл./ выкл. ИК-подсветкой)	450/100 мА	320/100 мА

Широкоугольные камеры со светосильным сенсором для обзора территории в условиях слабой освещенности

DarkMaster StreetCAM 1080m 2.8 мм

2 мп | 4 в 1 | 105° | 0,001 лк | IP67

DarkMaster StreetDOME 1080 2.8 мм

2 мп | 4 в 1 | 105° | 0,001 лк | IP66

Усовершенствованный сенсор SONY Starvis с улучшенной чувствительностью	
SMD диоды повышенной яркости, макс.дальность до 22 м	SMD диоды повышенной яркости, макс.дальность до 20 м
Фиксация 1 болтом	Установка без разбора
Усиленный кронштейн (нагрузка до 10 кг)	—
Удобная и быстрая установка	—

Формат видеосигнала	AHD/TVI/CVI/PAL	
Разрешение по протоколу AHD	2 Мп [1920×1080]	
Процессор	Nextchip NVP2441H	
Сенсор	1/2.8" SONY Starvis IMX307 2.2 Мп	
Объектив	Фиксированный 2.8 мм, Ricom 5 Мп	
ИК-диоды	24 слаботочных SMD ИК-диода	18 слаботочных SMD ИК-диодов
Мин. уровень освещённости на объекте	– 0 лк (при вкл. ИК-подсветке); – 0.001 лк (при вкл. настройках: Sens-up – ×15, AGC – 15, 2DNR – Высокий, 3DNR – Высокий); – 0.05 лк (в цветном режиме: Sens-up – ×2, AGC – 7, 2DNR – Высокий, 3DNR – Средний)	
Переключение AHD/TVI/CVI/PAL	OSD-джойстик	
Удаленное управление настройками	по протоколу COC (через регистратор)	
Электрические защиты	От наведенных импульсов, переполюсовки, перенапряжения	
Температурный режим	-40°C - +50°C	
Питание	10-14 В	
Макс. потребление (с вкл./ выкл. ИК-подсветкой)	450/100 мА	320/100 мА

Специализированная камера для работы в сложных условиях с интенсивными трансформациями света

DoubleScan 1080

2 мп | 4 в 1 | 82-30° | 0,003 лк | IP67

- Усовершенствованный сенсор SONY Starvis с улучшенной чувствительностью
- Передовая технология широкого динамического диапазона True WDR
- Мощные диоды с увеличенной дальностью подсветки до 60 м
- Сверхточная настройка объектива
- Фиксация 1 болтом
- Усиленный кронштейн (нагрузка до 10 кг)

Формат видеосигнала	AHD/TVI/CVI/PAL
Разрешение по протоколу AHD	2 Мп [1920×1080]
Процессор	Eyenix 771E
Сенсор	SONY Starvis 1/2.8" IMX290 2.1 Мп
Объектив	Вариофокальный 2.8-12 мм, Ricom 3 Мп
ИК-диоды	8 мощных PowerLED диодов
Мин. уровень освещённости на объекте	– 0 лк (при вкл. ИК-подсветке); – 0.003 лк (при вкл. настройках: Sens-up – ×16, AGC – 20, 3DNR - Высокий); – 0.05 лк (в цветном режиме: Sens-up – ×2, AGC – 8, 3DNR - Средний)
Переключение AHD/TVI/CVI/PAL	DIP-переключатель
Удаленное управление настройками	по протоколу COC (через регистратор)
Электрические защиты	От наведенных импульсов, переполюсовки, перенапряжения
Температурный режим	-40˚C - +50˚C
Питание	8-18 В
Макс. потребление (с вкл./выкл. ИК-подсветкой)	550/100 мА

Высокотехнологичные камеры с дальнобойной подсветкой для наблюдения за периметром и объектами на дальней дистанции

SuperJet 1080

StreetCAM 1080.vf-Power 6-50 мм

2 мп | 4 в 1 | 46-6° | 0.01 лк | IP67

Высокотехнологичная система ИК-подсветки, макс. дальность до 100 м	Мощные диоды с увеличенной дальностью подсветки до 60 м
Регулировка мощности ИК-подсветки	
Сверхточная настройка объектива	
Фиксация 1 болтом	
Усиленный кронштейн (нагрузка до 10 кг)	

Формат видеосигнала	AHD/TVI/CVI/PAL	
Разрешение по протоколу AHD	2 Мп [1920×1080]	
Процессор	Nextchip NVP2441H	
Сенсор	1/2.9" SONY Exmor NIR IMX323 2.2 Мп	
Объектив	Вариофокальный 6-50 мм, Ricom 3 Мп	
ИК-диоды	8 мощных PowerLED диодов	
Мин. уровень освещённости на объекте	– 0 лк (при вкл. ИК-подсветке); – 0.01 лк (при вкл. настройках: Sens-up – ×15, AGC – 15, 2DNR – Высокий, 3DNR – Высокий); – 0.1 лк (в цветном режиме: Sens-up – ×2, AGC – 7, 2DNR – Высокий, 3DNR – Средний)	
Переключение AHD/TVI/CVI/PAL	OSD-джойстик	
Удаленное управление настройками	по протоколу COC (через регистратор)	
Электрические защиты	От наведенных импульсов, переполюсовки, перенапряжения	
Температурный режим	-40°C – +50°C	
Питание	8-18 В	
Макс. потребление (с вкл./выкл. ИК-подсветкой)	1300/100 мА	550/100 мА

Панорамная камера для наблюдения за помещением с минимальным количеством слепых зон

Panoramic 1080

2 МП | 4 IN 1 | 170° | 0.01 ЛК

- Обзор помещения по всему периметру без «мертвых» зон
- Экономия на количестве камер и установках
- Мощные диоды с дальностью подсветки до 25 м
- Стильный дизайн

Формат видеосигнала	AHD/TVI/CVI/PAL
Разрешение по протоколу AHD	2 Мп [1920×1080]
Процессор	Nextchip NVP2441H
Сенсор	1/2.9" SONY Exmor NIR IMX323 2.2 Мп
Объектив	Фиксированный 1.6 мм, Ricom 5 Мп
Углы обзора	По горизонтали: 170° По вертикали: 99°
ИК-диоды	4 мощных PowerLED диода
Мин. уровень освещённости на объекте	– 0 лк (при вкл. ИК-подсветке); – 0.01 лк (при вкл. настройках: Sens-up – ×15, AGC – 15, 2DNR - Высокий, 3DNR - Высокий); – 0.1 лк (в цветном режиме: Sens-up – ×2, AGC – 7, 2DNR - Высокий, 3DNR - Средний)
Переключение AHD/TVI/CVI/PAL	DIP-переключатель
Удаленное управление настройками	по протоколу COC (через регистратор)
Электрические защиты	От наведенных импульсов, переполюсовки, перенапряжения
Температурный режим	-0°C - +40°C
Питание	8-18 В
Макс. потребление (с вкл./ выкл. ИК-подсветкой)	500/100 мА

Карта модельного ряда IP камер iCAM

Камеры в цилиндрическом корпусе

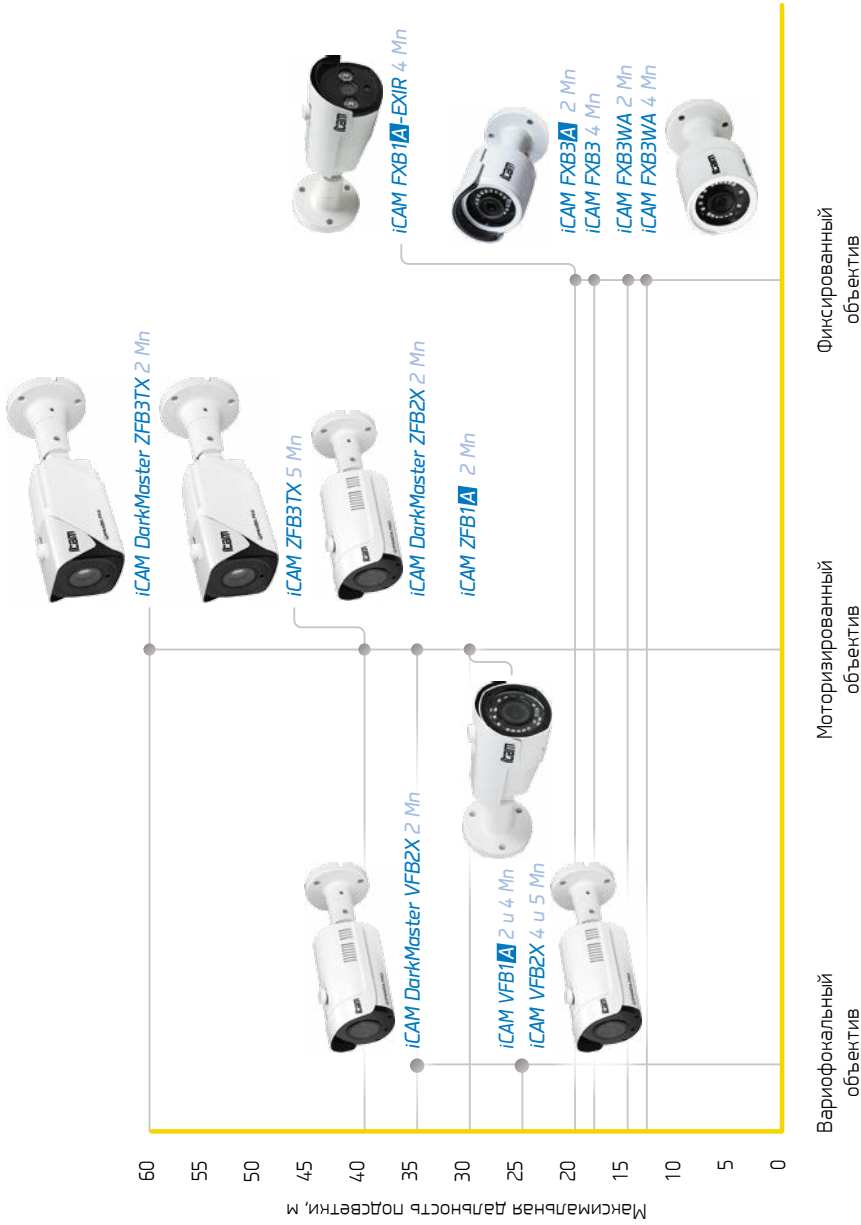

Камеры в купольном корпусе

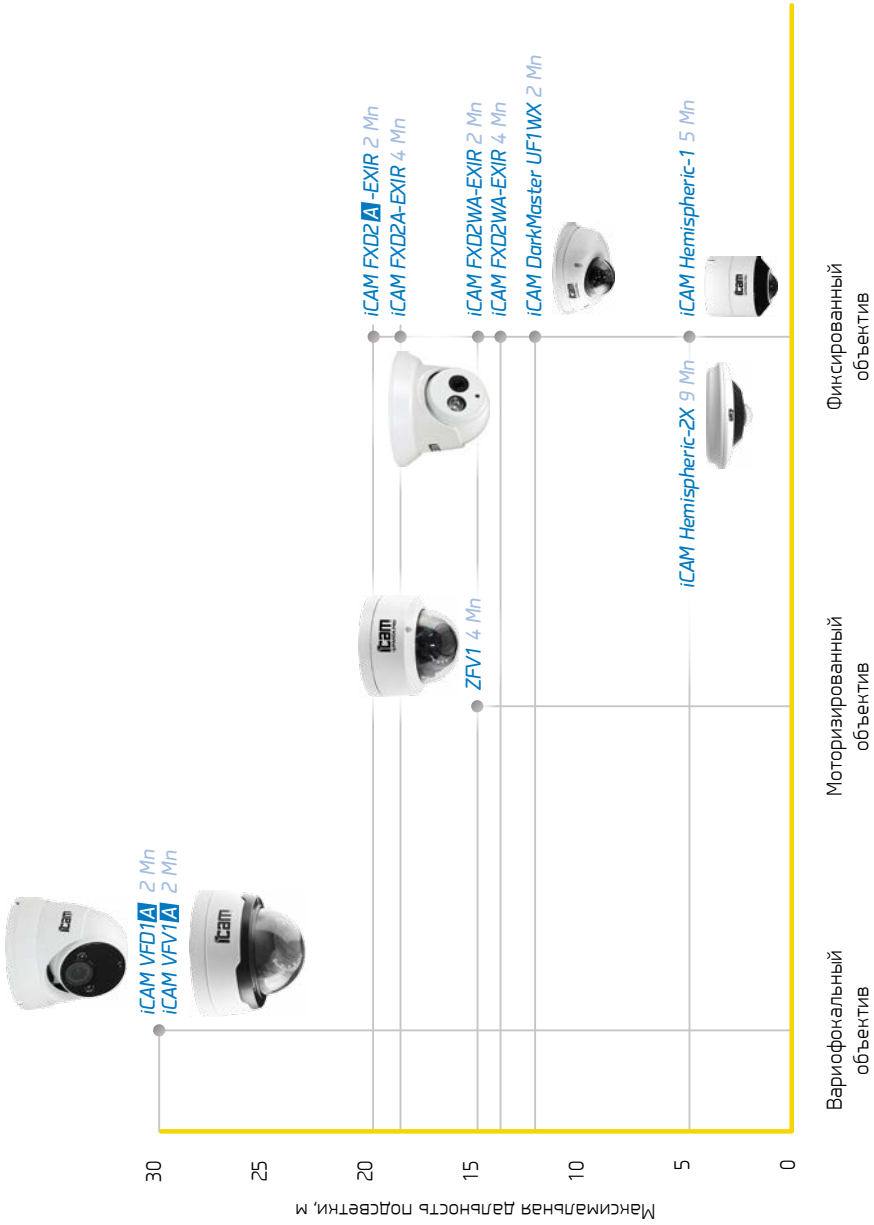

Ключевые особенности IP камер iCAM

1. Оптимальное качество изображения в любых погодных и световых условиях благодаря комплектующим от ведущих мировых производителей

Мощный процессор Hisilicon

Благодаря возможности многоуровневой настройки параметров изображения адаптирует камеру для эффективной работы на объекте в соответствии с поставленными задачами.

Сенсор с True WDR и высокочувствительный сенсор SONY

Обеспечивают качественное видеоизображение на протяжении всего эксплуатационного периода.

Светосильный объектив Ricom

Позволяет максимально реализовать все преимущества матрицы и получить четкое и равномерное изображение как в центре, так и по краю кадра.

2. Функциональные особенности с возможностью тонкой настройки изображения под задачи любой сложности

3-х уровневое АРУ

Автоматически корректирует яркость видеоизображения в зависимости от изменяющихся внешних условий, что дает возможность получить более контрастное изображение в ночное время.

Sens-Up

Улучшает характеристики получаемого видеоизображения при слабом освещении или его отсутствии за счет регулировки времени накопления заряда.

2D/3D DNR

Гибко регулируемая функция шумоподавления обеспечивает чистоту картинки в неблагоприятных световых условиях на объекте путем устранения шумов, а также позволяет сэкономить место на дисковом пространстве.

BLC

Система компенсации фоновой засветки с настраиваемой зоной гарантирует получение полезной информации в кадре за счет сокращения ярких световых участков, мешающих восприятию остальной части изображения

D-WDR

Корректирует видеоизображение в случае высоко контрастного освещения на объекте, исключая наличие излишне засвеченных и затемненных участков в кадре.

True-WDR[1]

Усовершенствованная технология широкого динамического диапазона снимает 2 кадра с разной экспозицией, чтобы одновременно проявить слишком темные участки и четко показать ярко освещенные зоны на сцене, что делает возможным получение оптимального видеоизображения без искажений и потерь.

Профилирование день/ночь

Создание двух профилей настроек, различных для работы в дневное и ночное время, поможет добиться информативного видеоизображения в разных световых условиях.

Smart IR

Технология автоматически регулирует мощность ИК-подсветки, решая проблему засветки близко расположенных к камере объектов в ночное время.

3. Проверенные технологические решения для предсказуемой работы оборудования

Высокоэффективные кодеки

Кодеки последних поколений помогут сэкономить интернет-трафик и оптимизировать расход места на локальном хранилище.

Резервная копия на SD-карту

Дополнительная запись на карту памяти снижает риск потери видеоданных в случае обрыва сетевого соединения

POE по стандарту 802.3af

Стандартизированное питание камеры по PoE позволяет комбинировать в одной системе устройства разных производителей, поддерживающих такой же стандарт, гарантируя безопасную передачу напряжения без угрозы сжечь оборудование.

Грозозащита до 4 кВ

Усиленная и подтвержденная экспериментально защита от наведенных электрических импульсов защищает камеру от непредвиденных скачков напряжения до 4 кВ, обеспечивая высокую степень отказоустойчивости даже в экстремальных условиях.

[1] Для моделей с поддержкой True WDR

4. Приспособленность к российским условиям эксплуатации для бесперебойной работы

Класс защиты IP 66

Проверенный в экстремальных полевых и производственных условиях и подтвержденный международными сертификатами заявленный класс защиты гарантирует исправную работу камеры без снижения качества изображения на протяжении всего срока её службы.

Температурный режим –40° – +60°

Предохраняет камеру от преждевременного выхода из строя при резких перепадах температур, что подтверждается годами эксплуатации в суровых условиях российского климата и испытаниями в климатических камерах на производстве.

5. Дополнительные возможности, чтобы расширить круг решаемых задач[1]

Аудио

Еще более информативное видео с двусторонней аудиосвязью при подключении к камере микрофона и динамика.

Вход/выход тревоги

Позволяет создать более точную и функциональную систему видеонаблюдения за счет сокращения ложных срабатываний и дополнительных уведомлений по тревоге.

[1] Особенности каждой модели указаны в таблицах с техническими характеристиками

6. Удалённая настройка и управление камерами, когда угодно и откуда удобно

P2P - удобный и быстрый доступ к IP камере без выделенного IP адреса

Push-уведомления – оперативные уведомления на мобильный

ПО PANDA CMS в комплекте для Windows и MacOS

Мобильное приложение PANDA mobile для Android и iOS

Универсальные 2 Мп камеры с вариофокальным объективом для установки на объектах с высокими требованиями

iCAM VFB1A 2 Мп

iCAM VFD1A 2 Мп

iCAM VFV1A 2 Мп

2 мп | 93-35° | 0.01 лк | POE | IP66

2 мп | 100-27° | 0.01 лк | POE | IP66

SMD диоды повышенной яркости, макс.дальность до 25 м	SMD диоды повышенной яркости, макс.дальность до 30 м	
Подвижный козырек	Внешняя настройка объектива	Вандалоустойчивый корпус

Процессор	Hisilicon HI3516CV300		
Сенсор	1/2.9" SONY Exmor NIR IMX323 2.2 Мп [1920×1080]		
Объектив	Вариофокальный 2.8-12 мм, Ricom 2 Мп		
ИК-диоды	30 слаботочных SMD ИК-диодов	40 слаботочных SMD ИК-диодов	
Мин. уровень освещённости на объекте	– 0 лк (при вкл. ИК-подсветке) – 0.01 лк (при вкл. настройках: Время экспозиции – 1/5, AGC – Высокое, 3DNR - 255) – 0.1 лк (в цветном режиме: Время экспозиции – 1/25, AGC – Среднее, 3DNR - 170)		
Кодеки	MJPEG/H264/H265		
Битрейт	256 Кбит/с - 8 Мбит/с		
Скорость трансляции	720p/1080p – 1-25 к/с		
Потребляемая мощность PoE	до 7 Вт		
Вход/выход тревоги	—	—	—
Кнопка RESET	—	—	—
Поддержка SD карт	—	—	—
Версия модели со звуком	iCAM VFB1**A** 2 Мп	iCAM VFD1**A** 2 Мп	iCAM VFV1**A** 2 Мп
Аудио кодеки	G711A, G711U, ADPCM, G726		
Электрические защиты	От наведенных импульсов, переполюсовки, перенапряжения		
Температурный режим	-40°- +60°C		
Питание	9-15 В		

Универсальные камеры высокого разрешения с вариофокальным объективом для установки на объектах с высокими требованиями к детализации изображения

	iCAM VFB1A 4 Мп	iCAM VFB2X 5 Мп
	4 мп, 95-32°, 0.05 лк, POE, IP66	5 мп, 78-24°, 0.06 лк, POE, IP66
Передовая технология широкого динамического диапазона **True WDR**		—
SMD диоды повышенной яркости, макс. дальность до 25 м		
Подвижный козырек		
—		Входы/выходы тревог
—		Слот для SD-карты
Процессор	Hisilicon HI3516D	
Сенсор	1/3" OmniVision OV4689 4 Мп [2592×1520]	1/2.9" SONY Starvis IMX326 5 Мп [2592×1944]
Объектив	Вариофокальный 2.8-12 мм, Ricom 4 Мп	Вариофокальный 2.8-12 мм, Ricom 5 Мп
ИК-диоды	30 слаботочных SMD ИК-диодов	
Мин. уровень освещённости на объекте	– 0 лк (при вкл. ИК-подсветке) – 0.05 лк (при вкл. настройках: Время экспозиции – 1/5, AGC – Высокое, 3DNR - 255) – 0.5 лк (в цветном режиме: Время экспозиции – 1/25, AGC – Среднее, 3DNR - 170)	– 0 лк (при вкл. ИК-подсветке) – 0.06 лк (при вкл. настройках: Время экспозиции – 1/5, AGC – Высокое, 3DNR - 255) – 0.6 лк (в цветном режиме: Время экспозиции – 1/25, AGC – Среднее, 3DNR - 170)
Кодеки	MJPEG/H264/H265	
Битрейт	256 Кбит/с - 8 Мбит/с	
Скорость трансляции	4 Мп [2592×1520] – 1-20 к/с 3 Мп/1080р/720р – 1-25 к/с	5 Мп [2592×1944] – 1-15 к/с 4 Мп [2592×1520] – 1-20 к/с 3 Мп/1080р/720р – 1-25 к/с
Потребляемая мощность PoE	до 7 Вт	
Вход/выход тревоги	—	+
Кнопка RESET	—	+
Поддержка SD карт	—	До 128 Гб
Версия модели со звуком	iCAM VFB1**A** 4 Мп	iCAM VFB2**X** 5 Мп
Аудио кодеки	G711A, G711U, ADPCM, G726	
Аналоговый видео выход	—	BNC
Электрические защиты	От наведенных импульсов, переполюсовки, перенапряжения	
Температурный режим	-40°- +60°C	
Питание	9-15 В	

Всепогодные камеры высокого разрешения с моторизированным объективом для точного решения поставленных задач

iCAM ZFB1A 2 Мп	ZFV1 4 Мп	iCAM ZFB2X 4 Мп	iCAM ZFB2X 5 Мп
2 мп, 100-35°, 0.01 лк, POE, IP66	4 мп, 104-51°, 0.05 лк, POE, IP66	4 мп, 95-32°, 0.05 лк, POE, IP66	5 мп, 78-24°, 0.06 лк, POE, IP66

—	Передовая технология широкого динамического диапазона **True WDR**		—
SMD диоды повышенной яркости, макс. дальность до 30 м	SMD диоды повышенной яркости, макс. дальность до 15 м	SMD диоды повышенной яркости, макс. дальность до 25 м	
Подвижный козырек	Вандалоустойчивый миниатюрный корпус	Подвижный козырек	
—	Слот для SD-карты		
—		Вход/выход тревоги	

Процессор	Hisilicon HI3516CV300	Hisilicon HI3516D		
Сенсор	1/2.9" SONY Exmor NIR IMX323 2.2 Мп [1920×1080]	1/3" OmniVision OV4689 4 Мп [2592×1520]		1/2.9" SONY Starvis IMX326 5 Мп [2592×1944]
Объектив	Моторизированный 2.8-12 мм, Ricom 2 Мп	Моторизированный 2.8-8 мм, Ricom 4 Мп	Моторизированный 2.8-12 мм, Ricom 4 Мп	Моторизированный 2.8-12 мм, Ricom 5 Мп
ИК-диоды	30 слаботочных SMD ИК-диодов	10 слаботочных SMD ИК-диодов	30 слаботочных SMD ИК-диодов	
Мин. уровень освещённости на объекте	– при вкл. ИК-подсветке – 0 Лк – при вкл. настройках: Время экспозиции – 1/5, AGC – Высокое, 3DNR - 255 0.01 Лк	0.05 Лк		0.06 Лк
	– в цветном режиме: Время экспозиции – 1/25, AGC – Среднее, 3DNR - 170 0.1 Лк	0.5 Лк		0.6 Лк
Кодеки	MJPEG/H264/H265			
Битрейт	256 Кбит/с - 8 Мбит/с			
Скорость трансляции	720p/1080p – 1-25 к/с	4 Мп (2592×1520) – 1-20 к/с 3 Мп/1080p/720p – 1-25 к/с		5 Мп (2592×1944) – 1-15 к/с 4 Мп (2592×1520) – 1-20 к/с 3 Мп/1080p/720p – 1-25 к/с
Потребляемая мощность PoE	до 7 Вт			
Вход/выход тревоги	—		+	
Кнопка RESET	—		+	
Поддержка SD карт	—	До 128 Гб		
Версия модели со звуком	iCAM ZFB1**A** 2 Мп	—	iCAM ZFB2**X** 4 Мп	iCAM ZFB2**X** 5 Мп
Аудио кодеки	G711A, G711U, ADPCM, G726	—	G711A, G711U, ADPCM, G726	
Аналоговый видео выход	—	BNC		
Электрические защиты	От наведенных импульсов, переполюсовки, перенапряжения			
Температурный режим	-40°- +60°C			
Питание	9-15 В			

Всепогодные 2 Мп камеры с фиксированным объективом для решения базовых задач

iCAM FXB3A 2 Мп

iCAM FXD2A -EXIR 2 Мп

2 мп | 83° | 0.01 лк | POE | IP66

SMD диоды повышенной яркости, макс. дальность до 20 м	Мощный EXIR диод с увеличенной дальностью подсветки до 20 м
Подвижный козырек	Установка без разбора

Процессор	Hisilicon HI3516CV300	
Сенсор	1/2.9" SONY Exmor NIR IMX323 2.2 Мп [1920×1080]	
Объектив	Фиксированный 3.6 мм, Ricom 2 Мп	
ИК-диоды	18 слаботочных SMD ИК-диодов	1 мощный EXIR диод
Мин. уровень освещённости на объекте	– 0 лк (при вкл. ИК-подсветке) – 0.01 лк (при вкл. настройках: Время экспозиции – 1/5, AGC – Высокое, 3DNR - 255) – 0.1 лк (в цветном режиме: Время экспозиции – 1/25, AGC – Среднее, 3DNR - 170)	
Кодеки	H265/H264	
Битрейт	MJPEG/H264/H265	
Скорость трансляции	720p/1080p – 1-25 к/с	
Потребляемая мощность PoE	до 7 Вт	
Вход/выход тревоги	—	
Кнопка RESET	—	
Поддержка SD карт	—	
Версия модели со звуком	iCAM FXB3**A** 2 Мп	iCAM FXD2**A**-EXIR 2 Мп
Аудио кодеки	G711A, G711U, ADPCM, G726	
Электрические защиты	От наведенных импульсов, переполюсовки, перенапряжения	
Температурный режим	-40°- +60°C	
Питание	9-15 В	

Всепогодные 4 Мп камеры с фиксированным объективом для решения базовых задач

iCAM FXB1A -EXIR 4 Мп

iCAM FXB3 4 Мп

iCAM FXD2A -EXIR 4 Мп

4 мп | 77° | 0.05 лк | POE | IP66

Передовая технология широкого динамического диапазона **True WDR**		
2 мощных EXIR диода с увеличенной дальностью подсветки до 20 м	SMD диоды повышенной яркости, макс. дальность до 18 м	Мощный EXIR диод с увеличенной дальностью подсветки до 18 м
Подвижный козырек		Установка без разбора

Процессор	Hisilicon HI3516CV300		
Сенсор	1/3" OmniVision OV4689 4 Мп [2592×1520]		
Объектив	Фиксированный 3.6 мм, Ricom, 4 Мп		
ИК-диоды	2 мощных EXIR диода	18 слаботочных SMD ИК-диодов	1 мощный EXIR диод
Мин. уровень освещённости на объекте	– 0 лк (при вкл. ИК-подсветке) – 0.05 лк (при вкл. настройках: Время экспозиции – 1/5, AGC – Высокое, 3DNR - 255) – 0.5 лк (в цветном режиме: Время экспозиции – 1/25, AGC – Среднее, 3DNR - 170)		
Кодеки	MJPEG/H264/H265		
Битрейт	256 Кбит/с - 8 Мбит/с		
Скорость трансляции	4 Мп (2592×1520) – 1-20 к/с 3 Мп/1080р/720р – 1-25 к/с		
Потребляемая мощность PoE	до 7 Вт		
Вход/выход тревоги	—		
Кнопка RESET	—		
Поддержка SD карт	—		
Версия модели со звуком	iCAM FXB1**A**-EXIR 4 Мп	—	iCAM FXD2**A**-EXIR 4 Мп
Аудио кодеки	G711A, G711U, ADPCM, G726	—	G711A, G711U, ADPCM, G726
Электрические защиты	От наведенных импульсов, переполюсовки, перенапряжения		
Температурный режим	-40°- +60°C		
Питание	9-15 В		

Всепогодные камеры с широкоугольным объективом для решения обзорных задач на объекте

iCAM FXB3WA
2 Мп

2 мп | 96° | 0.01 лк | POE | IP66

iCAM FXD2WA-EXIR
2 Мп

iCAM FXB3WA
4 Мп

4 мп | 93° | 0.05 лк | POE | IP66

iCAM FXD2WA-EXIR
4 Мп

—		Передовая технология широкого динамического диапазона **True WDR**	
SMD диоды повышенной яркости, макс. дальность до 15 м	Мощный EXIR диод с увеличенной дальностью подсветки до 15 м	SMD диоды повышенной яркости, макс. дальность до 14 м	Мощный EXIR диод с увеличенной дальностью подсветки до 14 м
Компактный корпус	Установка без разбора	Компактный корпус	Установка без разбора

Процессор	Hisilicon HI3516CV300		Hisilicon HI3516D	
Сенсор	1/2.9" SONY Exmor NIR IMX323 2.2 Мп [1920×1080]		1/3" OmniVision OV4689 4 Мп [2592×1520]	
Объектив	Фиксированный 2.8 мм, Ricom 2 Мп		Фиксированный 2.8 мм, Ricom 4 Мп	
ИК-диоды	18 слаботочных SMD ИК-диодов	1 мощный EXIR диод	18 слаботочных SMD ИК-диодов	1 мощный EXIR диод
Мин. уровень освещённости на объекте	– 0 лк (при вкл. ИК-подсветке) – 0.01 лк (при вкл. настройках: Время экспозиции – 1/5, AGC – Высокое, 3DNR – 255) – 0.1 лк (в цвет-ном режиме: Время экспозиции – 1/25, AGC – Среднее, 3DNR – 170)		– 0 лк (при вкл. ИК-под-светке) – 0.05 лк (при вкл. настрой-ках: Время экспозиции – 1/5, AGC – Высокое, 3DNR – 255) – 0.5 лк (в цветном режи-ме: Время экспозиции – 1/25, AGC – Среднее, 3DNR – 170)	
Кодеки	MJPEG/H264/H265			
Битрейт	256 Кбит/с - 8 Мбит/с			
Скорость трансляции	720p/1080p – 1-25 к/с		4 Мп (2592×1520) – 1-20 к/с 3 Мп/1080p/720p – 1-25 к/с	
Потребляемая мощность PoE	до 7 Вт			
Вход/выход тревоги	—			
Кнопка RESET	—			
Поддержка SD карт	—			
Аудио вход/выход	RCA IN/OUT			
Аудио кодеки	G711A, G711U, ADPCM, G726			
Электрические защиты	От наведенных импульсов, переполюсовки, перенапряжения			
Температурный режим	-40°- +60°C			
Питание	9-15 В			

5 причин купить высокочувствительную камеру серии DarkMaster

1 *Безупречное круглосуточное наблюдение*

Сенсор SONY Starvis с улучшенной чувствительностью сохраняет визуальное разрешение видеоизображения в темноте с минимальным количеством помех, что позволяет поддерживать детализацию объектов в кадре на высоком уровне вне зависимости от времени суток.

2 *Эффективное распознавание и идентификация*

Благодаря высокой чувствительности сенсор формирует четкое и контрастное изображение в условиях низкой освещенности без размытия мелких деталей и подвижных объектов из-за включения функций шумоподавления DNR и увеличения чувствительности Sens-Up.

3 *Информативное видеоизображение в ночное время*

Первоклассные ИК-диоды увеличенной яркости и корректно работающая технология интеллектуальной ИК-подсветки в совокупности со специализированным сенсором SONY Starvis помогают получить достаточное количество полезной информации по всей площади кадра при слабом освещении для выполнения поставленных перед камерой задач.

4 *Рациональное использование дискового пространства*

Чистое изображение с минимальным количеством нежелательных помех при недостаточном уровне освещенности дает возможность сэкономить до 70% места на диске устройств записи и увеличить длительность архива в 3 раза.

5 *Оптимизация нагрузки на сеть*

Светосильный объектив, высокочувствительный сенсор и производительный процессор способствуют снижению количества и интенсивности помех при съемке в сложных световых условиях, что гарантирует стабильную работу системы без потери качества сохраняемого изображения.

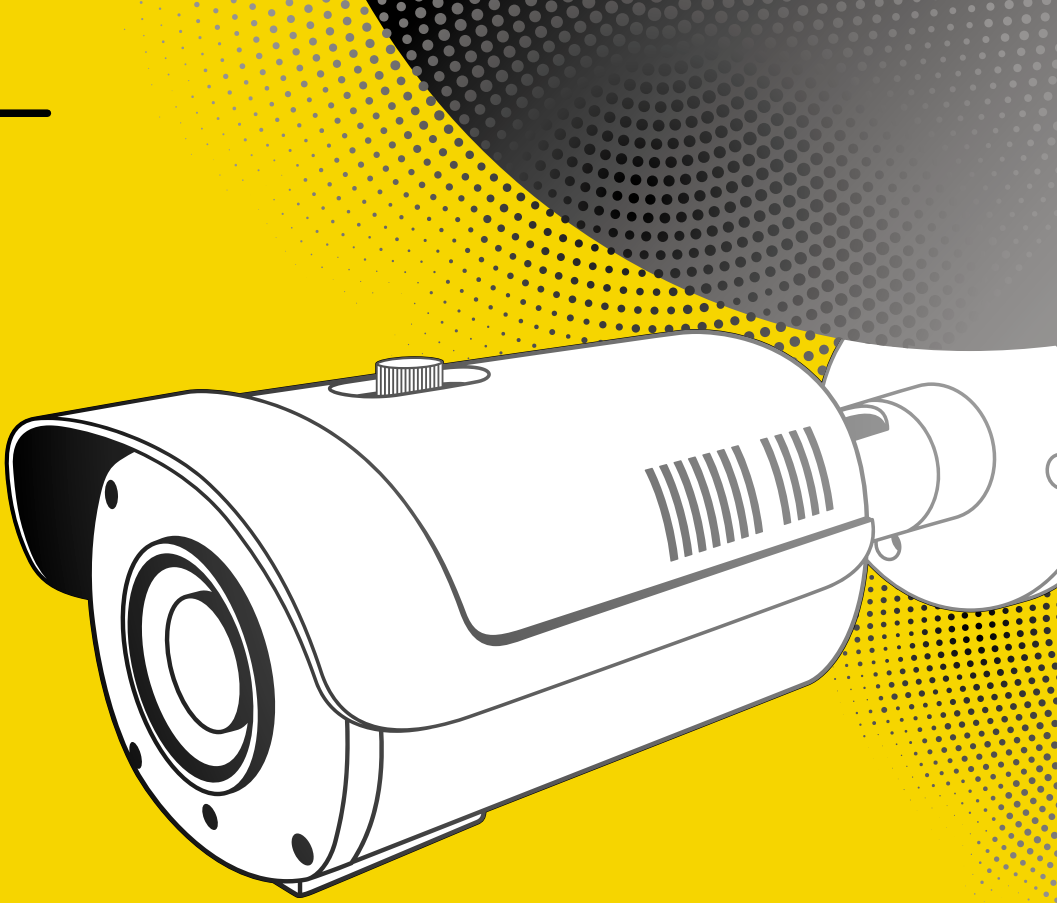

IP камеры iCAM специального назначения

Всепогодные камеры с высокочувствительным сенсором и мощной ИК-подсветкой для эффективного ночного наблюдения

iCAM DarkMaster VFB2X 2 Мп

iCAM DarkMaster ZFB2X 2 Мп

2 мп | 109-32° | 0.005 лк | POE | IP66

Передовая технология широкого динамического диапазона **True WDR**
SMD диоды повышенной яркости, макс. дальность до 35 м
Подвижный козырек
Входы/выходы тревог
Слот для SD-карты

Процессор	Hisilicon HI3516CV300	
Сенсор	1/2.8" SONY Starvis IMX290 2 Мп [1920×1080]	
Объектив	Вариофокальный 2.8-12 мм, Ricom 2 Мп	Моторизированный 2.8-12 мм, Ricom 2 Мп
ИК-диоды	30 слаботочных SMD ИК-диодов	
Мин. уровень освещённости на объекте	– 0 лк (при вкл. ИК-подсветке) – 0.005 лк (при вкл. настройках: Время экспозиции – 1/5, AGC – Высокое, 3DNR - 255) – 0.05 лк (в цветном режиме: Время экспозиции – 1/25, AGC – Среднее, 3DNR - 170)	
Кодеки	MJPEG/H264/H265	
Битрейт	256 Кбит/с - 8 Мбит/с	
Скорость трансляции	1080p (1920×1080) – 1-25 к/с	
Потребляемая мощность PoE	до 7 Вт	
Вход/выход тревоги	+	
Кнопка RESET	+	
Поддержка SD карт	До 128 Гб	
Аудио вход/выход	RCA IN/OUT	
Аудио кодеки	G711A, G711U, ADPCM, G726	
Аналоговый видео выход	BNC	
Электрические защиты	От наведенных импульсов, переполюсовки, перенапряжения	
Температурный режим	-40°- +60°C	
Питание	9-15 В	

Высокотехнологичные камеры с дальнобойной подсветкой для наблюдения за периметром и объектами на дальней дистанции

iCAM DarkMaster ZFB3TX 2 Мп	iCAM ZFB3TX 5 Мп
2 мп, 49-7°, 0.005 лк, POE, IP66	5 мп, 36-6°, 0.06 лк, POE, IP66
Передовая технология широкого динамического диапазона **True WDR**	—
Мощные диоды с увеличенной дальностью подсветки до 60 м	Мощные диоды с увеличенной дальностью подсветки до 40 м
Подвижный козырек	
Увеличенный вынос кронштейна, большая пятка	
Входы/выходы тревог	
Слот для SD-карты	

Процессор	Hisilicon HI3516CV300	Hisilicon HI3516D
Сенсор	1/2.8" SONY Starvis IMX290 2 Мп [1920×1080]	1/2.9" SONY Starvis IMX326 5 Мп [2592×1944]
Объектив	Моторизированный 5-50 мм, Ricom 2 Мп	Моторизированный 5-50 мм, Ricom 5 Мп
ИК-диоды	8 мощных EXIR диодов	
Мин. уровень освещённости на объекте	– 0 лк (при вкл. ИК-подсветке) – 0.005 лк (при вкл. настройках: Время экспозиции – 1/5, AGC – Высокое, 3DNR - 255) – 0.05 лк (в цветном режиме: Время экспозиции – 1/25, AGC – Среднее, 3DNR - 170)	– 0 лк (при вкл. ИК-подсветке) – 0.06 лк (при вкл. настройках: Время экспозиции – 1/5, AGC – Высокое, 3DNR - 255) – 0.6 лк (в цветном режиме: Время экспозиции – 1/25, AGC – Среднее, 3DNR - 170)
Кодеки	MJPEG/H264/H265	
Битрейт	256 Кбит/с - 8 Мбит/с	
Скорость трансляции	1080p (1920×1080) – 1-25 к/с	5 Мп (2592×1944) – 1-15 к/с 4 Мп (2592×1520) – 1-20 к/с 3 Мп/1080p/720p – 1-25 к/с
Потребляемая мощность PoE	до 7 Вт	
Вход/выход тревоги	+	
Кнопка RESET	+	
Поддержка SD карт	До 128 Гб	
Аудио вход/выход	RCA IN/OUT	
Аудио кодеки	G711A, G711U, ADPCM, G726	
Аналоговый видео выход	BNC	
Электрические защиты	От наведенных импульсов, переполюсовки, перенапряжения	
Температурный режим	-40°- +60°C	
Питание	9-15 В	

Всепогодная камера в компактном корпусе для объектов с ограниченной высотой установки

iCAM DarkMaster UF1WX 2 Мп

2 мп | 99° | 0.005 лк | POE | IP66

Передовая технология широкого динамического диапазона **True WDR**
SMD диоды повышенной яркости, макс. дальность до 12 м
Плоский корпус для низких потолков
Подходит для установки в транспорте
Слот для SD-карты

Процессор	Hisilicon HI3516CV300
Сенсор	1/2.8" SONY Starvis IMX290 2 Мп [1920×1080]
Объектив	Фиксированный 2.8 мм, Ricom 2 Мп
ИК-диоды	10 слаботочных SMD ИК-диодов
Мин. уровень освещённости на объекте	– 0 лк (при вкл. ИК-подсветке) – 0.005 лк (при вкл. настройках: Время экспозиции – 1/5, AGC – Высокое, 3DNR - 255) – 0.05 лк (в цветном режиме: Время экспозиции – 1/25, AGC – Среднее, 3DNR - 170)
Кодеки	MJPEG/H264/H265
Битрейт	256 Кбит/с - 8 Мбит/с
Скорость трансляции	1080p (1920×1080) – 1-25 к/с
Потребляемая мощность PoE	до 7 Вт
Вход/выход тревоги	—
Кнопка RESET	—
Поддержка SD карт	До 128 Гб
Аудио вход/выход	RCA IN/OUT
Аудио кодеки	G711A, G711U, ADPCM, G726
Аналоговый видео выход	BNC
Электрические защиты	От наведенных импульсов, переполюсовки, перенапряжения
Температурный режим	-40°- +60°C
Питание	9-15 В

Панорамные камеры для наблюдения за помещением с минимальным количеством слепых зон

iCAM Hemispheric-1 5 Мп

5 мп | 360° | 0.06 лк | POE | IP66

iCAM Hemispheric-2X 9 Мп

8 мп | 360° | 0.08 лк | POE | IP66

SMD диоды повышенной яркости, макс. дальность до 5 м	
Обзор помещения по всему периметру без «мертвых» зон	
Экономия на количестве камер и установках	
Компактный корпус	Входы/выходы тревог
—	Слот для SD-карты

Процессор	Hisilicon HI3516D	
Сенсор	1/2.9" SONY Starvis IMX326 5 Мп [2160×2160]	1/1.7" SONY Starvis IMX226 9 Мп [3000×3000]
Объектив	Фиксированный 1.1 мм, Ricom, 5 Мп	Фиксированный 2 мм, Ricom 9 Мп
ИК-диоды	3 слаботочных SMD ИК-диода	
Мин. уровень освещённости на объекте	– 0 лк (при вкл. ИК-подсветке) – 0.06 лк (при вкл. настройках: Время экспозиции – 1/5, AGC – Высокое, 3DNR – 255) – 0.6 лк (в цветном режиме: Время экспозиции – 1/25, AGC – Среднее, 3DNR – 170)	– 0 лк (при вкл. ИК-подсветке) – 0.08 лк (при вкл. настройках: Время экспозиции – 1/5, AGC – Высокое, 3DNR - 255) – 0.8 лк (в цветном режиме: Время экспозиции – 1/25, AGC – Среднее, 3DNR - 170)
Кодеки	MJPEG/H264/H265	
Битрейт	256 Кбит/с - 8 Мбит/с	8 Кбит/с - 16 Мбит/с
Скорость трансляции	2160×2160 – 1-15 к/с	3000×3000 – 1-30 к/с
Потребляемая мощность PoE	до 7 Вт	
Вход/выход тревоги	—	+
Кнопка RESET	—	+
Поддержка SD карт	—	До 128 Гб
Аудио вход/выход	—	RCA IN/OUT
Аудио кодеки	—	G711A, G711U, ADPCM, G726
Аналоговый видео выход	—	BNC
Электрические защиты	От наведенных импульсов, переполюсовки, перенапряжения	
Температурный режим	-40°- +60°C	
Питание	9-15 В	

5 причин купить видеорегистратор PANDA

1 *Стабильная работа*

Комплектующие ведущих мировых производителей и контроль качества на каждом этапе производства гарантирует строгое соответствие заявленным характеристикам на всем сроке эксплуатации.

2 *Высокотехнологичная система видеонаблюдения*

ПО PANDA CMS, веб-интерфейс, облачное подключение и мобильное приложение PANDA mobile предоставляют расширенные возможности удаленной работы с системой видеонаблюдения.

3 *Реальные характеристики*

Заявленные технические характеристики видеорегистраторов подтверждаются доказательно путем проведения беспощадных испытаний на проверку работоспособности

4 *Просто и удобно работать*

Гибко настраиваемый и интуитивно понятный интерфейс, а также детально проработанная документация облегчают настройку, управление и эксплуатацию оборудования.

5 *Быстрая и надежная установка*

Минимум времени и усилий на установку и запуск системы видеонаблюдения за счет продуманных конструктивных решений, подробной документации и оперативной технической поддержки.

Система записи, обработки и воспроизведения видеоизображения

Ключевые особенности DVR и NVR PANDA

Используйте максимальные возможности

Для бесперебойной работы системы видеорегистратор должен соответствовать трем ключевым критериям: производительность, удобство эксплуатации и надежность, – в каждом из которых видеорегистраторам PANDA нет равных[1].

1. Производительность

Полный контроль над архивом

Видеорегистраторы PANDA предоставляют неограниченные возможности контроля над архивом видеоданных. В отличие от большинства оборудования, представленного на рынке, видеорегистраторы PANDA поддерживают жестние диски большой емкости до 8 ТБ, а также внешние носители – до 1 ТБ. Кроме того, в устройствах предусмотрена гибкая настройка копирования видеоданных по FTP и с использованием облачного сервиса DropBox. Сверхбыстрые USB-порты позволяют оперативно записывать видеоданные на внешние носители, а интерфейс eSATA расширяет возможности хранения информации и ускоряет процесс копирования архива больших размеров.

Полнофункциональный сетевой интерфейс

Конкурентоспособное бесплатное ПО PANDA CMS в комплекте для Windows и MacOS и бесплатное мобильное приложение PANDA mobile позволят создать производительную систему любой сложности.

Гибкая конфигурация IP камер

Следуя за последними тенденциями, видеорегистраторы PANDA поддерживают IP камеры высокого разрешения до 8 Мп с возможностью их гибкой настройки, что позволяет расширять и модернизировать системы видеонаблюдения для решения сложных задач на самых требовательных объектах.

2. Надёжность

Реальные характеристики

Использование комплектующих ведущих мировых производителей и контроль качества на всех этапах производства обеспечивают строгое соответствие заявленным характеристикам на всем сроке эксплуатации.

Уверенность в сохранности видеоданных

Расширенные возможности резервного копирования архива позволяют настроить отправку снимков на email, FTP-сервер и облачный сервис DropBox.

[1] в своем ценовом сегменте

3. Удобство эксплуатации

Минимальное время на поиск и копирование

Найти и сохранить нужную запись практически мгновенно можно благодаря многофункциональным настройкам поиска: функция «Image search» осуществляет поиск по заданному снимку, функция «Ножницы» позволяет оперативно выделить необходимые фрагменты архива на всех каналах для сохранения на внешний носитель в два клика. USB-порт на передней панели устройства обеспечивает оперативное подключение внешних носителей для быстрого копирования видеоданных в удобном формате: H264, AVI и MP4.

Видеорегистраторы PANDA продуманы до мелочей, чтобы обеспечивать комфортную работу для эффективного решения задач на объектах:

- Интуитивно понятный русифицированный интерфейс
- Функция «Smart recording»
- Функция «Drag and drop» для размещения каналов в произвольном порядке, вызов быстрого меню канала
- Одновременное воспроизведение записей со всех каналов в высоком разрешении на полной скорости
- Распределение записи по дискам
- Полноценная поддержка RTSP
- P2P для почти моментального подключения мобильного устройства к видеорегистратору по ID и QR-коду

Выберите свой PANDA DVR

		Серия BASIC ver.2	Серия LITE ver.2	Серия PANDA ver.2	Серия PRO ver.2
Макс. скорость записи на канал	4 мп	○	○	○	15 к/с
	3 мп	○	12 к/с	12 к/с	20 к/с
	1080 p	15 к/с (1080 lite/ N)	15 к/с	15 к/с	25 к/с
	720 p	15 к/с	25 к/с	25 к/с	25 к/с
	Analog	25 к/с	25 к/с	25 к/с	25 к/с
Аудио входы		4	4	аудио = видео	аудио = видео
Входы/выходы тревог		○	○	●	●
Выделенный чип сети		○	●	●	●
Количество HDD		1	1	2	2
Макс. объём архива		8 TB	8 TB	16 TB	16 TB
Поддержка eSata		○	●	●	●
USB-интерфейс		HI-speed USB	HI-speed USB	HI-speed USB	Hi-speed USB и USB 3.0
Видео выходы		VGA и HDMI	VGA и HDMI	VGA и HDMI	VGA и HDMI
		● Кроме модели Panda 16.Basic	● Кроме модели Panda 16.LiteX	● Кроме моделей Panda 4 и Panda 8	● Кроме модели Panda 4.PRO

Постройте систему под ваши задачи

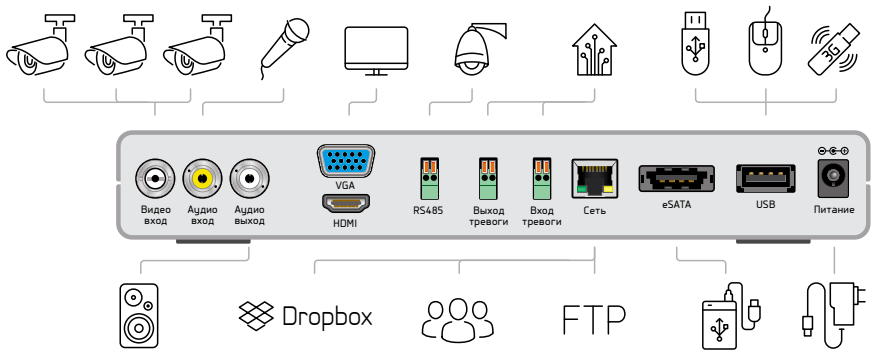

Доводы в пользу PANDA DVR

1 *Трансформация в полноценный NVR*

Подключение увеличенного количества IP камер, которое в 1,5-2 раза превышает заявленное число поддерживаемых AHD камер, дает широкие возможности для построения и расширения систем разной сложности.

2 *Мультиформатный видеорегистратор*

Обеспечивает исправную работу в одной системе камер всех востребованных форматов видеосигнала: AHD, CVI, TVI, PAL и IP, – исключая несовместимость с оборудованием разных брендов и поколений

3 *Управление OSD-меню и настройка AHD камер*

По коаксиальному кабелю во всех доступных интерфейсах для быстрой и удобной работы с камерами как на объекте, так и удаленно.

4 *Уникальная функция «Smart search»*

Для оперативного поиска движения в любой выделенной области экрана.

Эффективная работа при любых нагрузках за счёт комплектующих ведущих мировых производителей

HISILICON

Полнофункциональный процессор

nextchip

Мощный потоковый чип

SAMSUNG

Отказоустойчивая SDRAM

PANDA DVR.Basic

Базовые функции и простота использования

Больше возможностей записи в режиме 1080lite

4 аудио

Поддержка HDD до 8 ТБ

Высокая скорость копирования архива

Поддержка 3G модемов

		PANDA 4.Basic ver.2	PANDA 8.Basic ver.2
Процессор		HISILICON Hi3520DV200	HISILICON Hi3520DV300
AHD видео входы		4	8
Поддерживаемое количество IP-камер		От 2 до 6	От 4 до 12
Разрешение записи		**AHD**: 1080 lite(N)/720p, **TVI/CVI**: 1080 lite(N)/720p, **PAL**: 960H/D1, **IP**: до 5 Мп	
Скорость записи	AHD	1080 lite(N)/ 720p – 15 к/с	
	TVI/CVI	1080 lite(N)/ 720p – 15 к/с	
	PAL	960h/D1 – 25 к/с	
	IP	до 5 Мп – до 25 к/с	
Синхронное воспроизведение		4 канала	8 каналов
Параметры сети	Входной поток	6~18 Мбит/с	12~36 Мбит/с
	Выходной поток	16 Мбит/с	
Внешний жёсткий диск		1-4 Тб по USB	
USB-интерфейсы		2×USB 2.0 (до 25 Мбит/с)	
Аудио входы/выходы		4 входа/1 выход [RCA]	
Видео выходы		VGA и HDMI	
Блок питания		DC 12V/2A	
Габариты		300×227×53 мм	

PANDA DVR.lite

Комфортная работа и производительность

Больше возможностей записи в высоком разрешении	4 аудио	Полный контроль над архивом	Высокая скорость копирования архива	Поддержка 3G модемов

	PANDA 4 Lite ver.2	PANDA 8 Lite ver.2	PANDA 16 Lite ver.2	PANDA 16 LiteX
Поддержка HDD	до 8 ТБ			до 8 ТБ×2
Поддержка мониторов высокой четкости	–		4K UltraHD	
Процессор	HISILICON Hi3520DV300	HISILICON Hi3521A	HISILICON Hi3531A	
AHD видео входы	4	8	16	
Поддерживаемое количество IP-камер	От 2 до 6	От 4 до 12	От 8 до 24	
Разрешение записи	**AHD**: 3 Мп/1080p/720p; **TVI/CVI**: 1080p/720p; **PAL**: 960h; **IP**: до 5 Мп			
Скорость записи – AHD	3 Мп – 5 к/с 1080p – 15 к/с 720p – 25 к/с	3 Мп – 7 к/с 1080p – 15 к/с 720p – 25 к/с	3 Мп – 12 к/с 1080p – 15 к/с 720p – 25 к/с	
Скорость записи – TVI/CVI	**1080p** – 15 к/с; **720p** – 25 к/с			
Скорость записи – PAL	960h/D1 – 25 к/с			
Скорость записи – IP	до 5 Мп – до 25 к/с			
Синхронное воспроизведение	4 канала	8 каналов	16 каналов	
Параметры сети – Входной поток	8~24 Мбит/с	16~48 Мбит/с	32~96 Мбит/с	
Параметры сети – Выходной поток	32 Мбит/с		64 Мбит/с	
Внешний жёсткий диск	1-4 Тб по USB			
USB-интерфейсы	2×USB 2.0 (до 25 Мбит/с)		1×USB 2.0 (до 25Мбит/с) и 1×USB 3.0 (до 60 Мбит/с)	
Аудио входы/выходы	4 входа/1 выход [RCA]			
Видео выходы	VGA и HDMI			
Блок питания	DC 12V/2A		DC 12V/3A	DC 12V/5A
Габариты	300×227×53 мм			378×340×50 мм

PANDA DVR

Надёжность и богатый функционал

Больше возможностей записи в высоком разрешении

Аудио = видео

Полный контроль над архивом

Высокая скорость копирования архива

Поддержка 3G модемов

Интеграция с системами безопасности

		PANDA 4 ver.2	PANDA 8 ver.2	PANDA 16 ver.2
Поддержка HDD		до 8 ТБ		до 8 ТБ×2
Поддержка мониторов высокой четкости		–		4K UltraHD
Процессор		HISILICON Hi3520DV300	HISILICON Hi3521A	HISILICON Hi3531A
AHD видео входы		4	8	16
Поддерживаемое количество IP-камер		От 2 до 6	От 4 до 12	От 8 до 24
Разрешение записи		**AHD**: 3 Мп/1080p/720p; **TVI/CVI**: 1080p/720p; **PAL**: 960h; **IP**: до 5 Мп		
Скорость записи	AHD	3 Мп – 5 к/с 1080p – 15 к/с 720p – 25 к/с	3 Мп – 7 к/с 1080p – 15 к/с 720p – 25 к/с	3 Мп – 12 к/с 1080p – 15 к/с 720p – 25 к/с
	TVI/CVI	**1080p** – 15 к/с; **720p** – 25 к/с		
	PAL	960h/D1 – 25 к/с		
	IP	до 5 Мп – до 25 к/с		
Синхронное воспроизведение		4 канала	8 каналов	16 каналов
Параметры сети	Входной поток	8~24 Мбит/с	16~48 Мбит/с	32~96 Мбит/с
	Выходной поток	32 Мбит/с		64 Мбит/с
Внешний жёсткий диск		1-4 Тб по USB		
USB-интерфейсы		2×USB 2.0 (до 25 Мбит/с)		1×USB2.0 (до 25Мбит/с) и 1×USB3.0 (до 60 Мбит/с)
Аудио входы/выходы		4 входа /1 выход [RCA]	8 входов /1 выход [RCA]	16 входов /1 выход [RCA]
Тревожные входы/выходы		4 входа /1 выход	8 входов /1 выход	16 входов /1 выход
Видео выходы		VGA и HDMI		VGA и HDMI [4K Ultra HD]
Блок питания		DC 12V/2A		DC 12V/5A
Габариты		300×227×53 мм		378×340×50 мм

PANDA DVR.PRO

Максимальный объем архива и бесперебойная работа

Больше возможностей записи в высоком разрешении

Аудио = видео

Полный контроль над архивом

Сверхбыстрое копирование архива

Поддержка HDD до 8 ТБ×2

Поддержка мониторов высокой четкости

Поддержка 3G модемов

Интеграция с системами безопасности

		PANDA 8.PRO ver.2	PANDA 16.PRO ver.2
Процессор		HISILICON Hi3531A	HISILICON 2×Hi3531A
AHD видео входы		8	16
Поддерживаемое количество IP-камер		От 4 до 12	До 8
Разрешение записи		**AHD**: 4 Мп/3 Мп/1080p/720p; **TVI/CVI**: 1080p/720p; **PAL**: 960h; **IP**: до 5 Мп	
Скорость записи	AHD	**4 Мп** – 15 к/с; **3 Мп** – 20 к/с; **1080p** – 25 к/с; **720p** – 25 к/с	
	TVI/CVI	**1080p** – 25 к/с; **720p** – 25 к/с	
	PAL	960h/D1 – 25 к/с	
	IP	до 5 Мп – до 25 к/с	
Синхронное воспроизведение		8 каналов	16 каналов
Параметры сети	Входной поток	32~96 Мбит/с	64 Мбит/с
	Выходной поток	64 Мбит/с	128 Мбит/с
Внешний жёсткий диск		1-4 Тб по USB	
USB-интерфейсы		1×USB 2.0 (до 25 Мбит/с) и 1×USB 3.0 (до 60 Мбит/с)	
Аудио входы/выходы		8 входов /1 выход [RCA]	16 входов /1 выход [RCA]
Тревожные входы/выходы		8 входов /1 выход	16 входов /1 выход
Функция «SPOT монитор»		●	
Видео выходы		VGA и HDMI [4K Ultra HD]	
Блок питания		DC 12V/5A	
Габариты		378×340×50 мм	

Ключевые особенности сетевых видеорегистраторов PANDA

1. Выберите свой PANDA NVR

		Серия BSL	Серия PWR-P	Серия MT	Серия MT-P
Поддерживаемое разрешение		1 – 8 Мп	1 – 8 Мп	1 – 8 Мп	1 – 8 Мп
Макс. скорость записи на канал		до 25 к/с	до 25 к/с	до 25 к/с	до 25 к/с
Одновременное воспроизведение – 25 к/с	1080p	8.BSL – 3 IP камеры 16.BSL – 4 IP камеры	4/8.PWR-P – 4 IP камеры	8.MT – 8 IP камер 16/32.MT – 16 IP камер	8.MT-P – 8 IP камер 16/32.MT – 16 IP камер
	4 Мп	8.BSL – 1 IP камеры 16.BSL – 2 IP камеры	4/8.PWR-P – 2 IP камеры	8.MT – 8 IP камер 16/32.MT – 9 IP камер	8.MT-P – 8 IP камер 16/32.MT-P – 9 IP камер
POE-коммутатор		○	●	○	●
Мощность PoE		○	7,5-30 Вт на канал	○	7,5-30 Вт на канал
Запись аудио		аудио = видео	аудио = видео	аудио = видео	аудио = видео
Входы/выходы тревог		с IP камер	встроенные + с IP камер	встроенные + с IP камер	встроенные + с IP камер
Количество HDD		8/16.BSL – **1**	8/16.PWR-P – **1**	8/16.MT – **2** 32.MT – **4**	8/16.MT-P – **2** 32.MT-P – **4** 32.MT-P+ – **8**
Макс. объем архива		8/16.BSL – **6 Тб**	8/16.PWR-P – **8 ТБ**	8/16.MT – **16 ТБ** 32.MT – **32 ТБ**	8/16.MT-P – **16 ТБ** 32.MT-P – **32 ТБ** 32.MT-P+ – **64 ТБ**
USB-интерфейс		**2**×Hi-Speed USB	**3**×Hi-Speed USB	**1**×USB 3.0 **2**×Hi-Speed USB	**1**×USB 3.0 **2**×Hi-Speed USB
eSATA		eSATA 3.0 – до 3 Гбит/с	○	eSATA 3.0 – до 3 Гбит/с	eSATA 3.0 – до 3 Гбит/с
Видео выходы		VGA и HDMI (до 4K UltraHD)	VGA и HDMI (до 4K UltraHD)	VGA и HDMI (до 4K UltraHD)	VGA и HDMI (до 4K UltraHD)

● Кроме модели PANDA NVR 8.BSL

2. Постройте систему под Ваши задачи

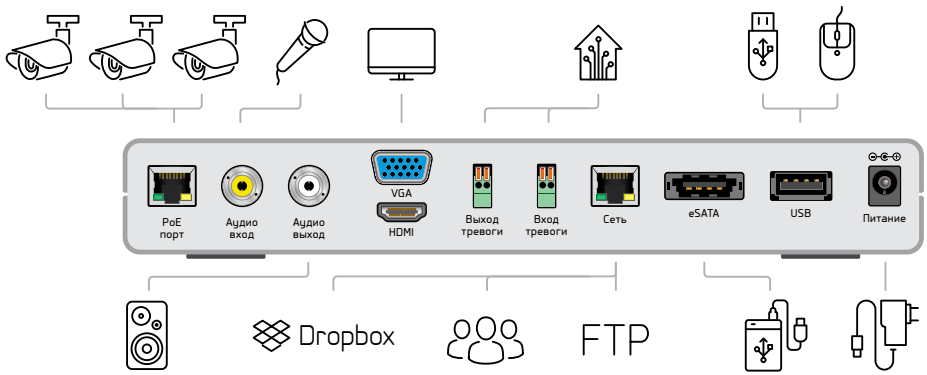

3. Доводы в пользу PANDA NVR

1 *Технология S.M.A.R.T.*

Технологическое решение своевременно выявляет неисправности жесткого диска, что позволяет избежать потери важных видеоданных и выхода из строя всего устройства.

2 *Двухпотоковая запись*

Основной поток для хранения данных в высоком качестве, дополнительный – для экономии времени и ресурсов при удаленной работе с архивом, когда пропускной способности сети недостаточно для просмотра видео исходного качества.

3 *Большая сеть*

Большой входной поток делает возможным запись и мониторинг с каждого канала в максимальном доступном качестве камер высокого разрешения до 8 Мп, что под силу немногим современным NVR.

4 *Максимальная скорость трансляции на канал до 25 к/с*

Высокопроизводительные Panda NVR способны единовременно транслировать видео по всем каналам с камер поддерживаемых разрешений без потери кадров, что крайне важно для решения сложных задач на требовательных объектах.

4. Эффективная работа при любых нагрузках за счет комплектующих ведущих мировых производителей

HISILICON

Полнофункциональный процессор

REALTEK

Мощный сетевой чип

SAMSUNG

Отказоустойчивая SDRAM

PANDA NVR.BSL

Необходимый функционал и практичность

H.264 H.265

Высокоэффективные кодеки H.264 и H.265

Hi-speed USB

Высокая скорость копирования архива

HDD

Поддержка HDD до 6 ТБ

	Panda NVR 8.BSL	*Panda NVR 16.BSL*
Макс. входной поток	до 64 Мбит/с	до 100 Мбит/с
Поддержка мониторов высокой четкости	—	4K UltraHD
Процессор	HISILICON Hi3536D	HISILICON Hi3536C
Количество поддерживаемых IPC	8	16
Разрешение IP камер	720p/1080p/3 Мп/4 Мп/5 Мп	720p/1080p/3 Мп/4 Мп/5 Мп/8 Мп
Макс. скорость записи (на канал)	От 1 до 5 Мп – до 25 к/с	От 1 до 8 Мп – до 25 к/с
Воспроизведение (в режиме RealTime)	**720p**: 4 IP камеры **1080p**: 3 IP камеры **3 Мп/4 Мп/5 Мп**: 1 IP камера	**720p**: 9 IP камер **1080p**: 4 IP камеры **3 Мп**: 3 IP камеры **4 Мп**: 2 IP камеры **5 Мп/8 Мп**: 1 IP камера
Внешний жёсткий диск	1-4 Тб по USB	
Прямая запись и архивация	○	eSATA 3.0 (до 3 Гбит/с)
USB-интерфейсы	2×USB 2.0 (до 25 Мбит/с)	
Аудио входы/выходы	1 вход/1 выход (RCA) – для двусторонней связи между камерами и NVR	
Запись аудио[1]	до 8 каналов	до 16 каналов
Тревожные входы/выходы	○	
Сетевой чип	Realtek; пропускная способность – 1 Гбит/с	
Блок питания	DC 12V/2A	
Габариты	300×227×53 мм	

[1] при наличии подключенного микрофона на IP камере

PANDA NVR.PWR-P

Баланс стабильности и доказанных преимуществ

- Автоматическое подключение IP камер iCAM
- Встроенный POE-коммутатор
- Высокоэффективные кодеки
- Поддержка HDD до 8 ТБ
- Высокая скорость копирования архива
- Интеграция с системами безопасности
- Поддержка мониторов высокой четкости

		Panda NVR 4.PWR-P	Panda NVR 8.PWR-P
Макс. входной поток		до 40 Мбит/с	до 60 Мбит/с
Процессор		HISILICON Hi3798M	
Количество поддерживаемых IPC		4	8
Разрешение IP камер		720p/1080p/3 Мп/4 Мп/5 Мп/8 Мп	
Встроенный PoE коммутатор	PoE порты	4	8
	Бюджет PoE	36 Вт (до 30 Вт на канал)	70 Вт (до 30 Вт на канал)
	Стандарт PoE	IEEE802.3at/af (PoE+)	
Макс. скорость записи (на канал)		От 1 до 8 Мп – до 25 к/с	
Воспроизведение (в режиме RealTime)		**720p/1080p**: 4 IP камеры **3 Мп**: 3 IP камеры **4 Мп**: 2 IP камеры **5 Мп/8 Мп**: 1 IP камера	
Внешний жёсткий диск		1-4 Тб по USB	
USB-интерфейсы		3×USB 2.0 (до 25 Мбит/с)	
Аудио входы/выходы		1 вход/1 выход (RCA) – для двусторонней связи между камерами и NVR	
Запись аудио[1]		до 4 каналов	до 8 каналов
Видео выходы		VGA и HDMI (4K Ultra HD) выходы	
Тревожные входы/выходы		4 входа/1 выход тревоги	8 входов/1 выход тревоги
Сетевой чип		Realtek; пропускная способность – 100 Мбит/с	
Блок питания		DC 48V/1.2A	DC 48V/2A
Габариты		300×227×53 мм	

[1] при наличии подключенного микрофона на IP камере

PANDA NVR.MT

Функциональность и эффективность

H.264 H.265 — Высокоэффективные кодеки

serial ATA — Полный контроль над архивом

USB 3.0 — Сверхбыстрое копирование архива

Интеграция с системами безопасности

4K UltraHD — Поддержка мониторов высокой четкости

	Panda NVR 8.MT	*Panda NVR 16.MT*	*Panda NVR 32.MT*
Макс. входной поток	до 128 Мбит/с	до 320 Мбит/с	
Поддержка HDD	HDD до 8 ТБ ×2		HDD до 8 ТБ ×4
Процессор	HISILICON Hi3536		
Количество поддерживаемых IPC	8	16	32
Разрешение IP камер	720p/1080p/3 Мп/4 Мп/5 Мп/8 Мп		
Макс. скорость записи (на канал)	От 1 до 8 Мп – до 25 к/с		
Воспроизведение (в режиме RealTime)	**720p/1080p/3 Мп/4 Мп**: 8 IP камер **5 Мп**: 7 IP камер **8 Мп**: 4 IP камер	**720p/1080p**: 16 IP камер **3 Мп**: 12 IP камер **4 Мп**: 9 IP камер **5 Мп**: 7 IP камер **8 Мп**: 4 IP камер	
Внешний жёсткий диск	1-4 Тб по USB		
Прямая запись и архивация	eSATA 3.0 (до 3 Гбит/с)		
USB-интерфейсы	**1**×USB 3.0 (до 60 Мбит/с) и **2**×USB 2.0 (до 25 Мбит/с)		
Аудио входы/выходы	1 вход/1 выход (RCA) – для двусторонней связи между камерами и NVR		
Запись аудио[1]	до 8 каналов	до 16 каналов	до 32 каналов
Видео выходы	VGA и HDMI (4K Ultra HD) выходы		
Тревожные входы/выходы	8 входов/1 выход тревоги	16 входов/1 выход тревоги	
Сетевой чип	Realtek, пропускная способность – 1 Гбит/с		
Блок питания	DC 12V/5A		
Габариты	380×340×50 мм		378×325.8×66 мм

[1] при наличии подключенного микрофона на IP камере

PANDA MT-P

Мощность и многозадачность

Автоматическое подключение IP камер iCAM

Встроенный POE-коммутатор

Высокоэффективные кодеки

Полный контроль над архивом

Сверхбыстрое копирование архива

Интеграция с системами безопасности

Поддержка мониторов высокой четкости

		Panda NVR 8.MT-P	*Panda NVR 16.MT-P*	*Panda NVR 32.MT-P*	*Panda NVR 32.MT-P+*
Макс. входной поток		до 128 Мбит/с	до 320 Мбит/с		
Поддержка HDD		HDD до 8 ТБ ×2		HDD до 8 ТБ ×4	HDD до 8 ТБ ×8
Процессор		HISILICON Hi3536			
Количество поддерживаемых IPC		8	16	32	
Разрешение IP камер		720p/1080p/3 Мп/4 Мп/5 Мп/8 Мп			
Встроенный PoE коммутатор	PoE порты	8	16		32
	Бюджет PoE	70 Вт (до 30 Вт на канал)	130 Вт (до 30 Вт на канал)		260 Вт (до 30 Вт на канал)
	Стандарт PoE	IEEE802.3at/af (PoE+)			
Макс. скорость записи (на канал)		От 1 до 8 Мп – до 25 к/с			
Воспроизведение (в режиме RealTime)		**720p/1080p** **3 Мп/4 Мп**: 8 IP камер **5 Мп**: 7 IP камер **8 Мп**: 4 IP камеры	**720p/1080p**: 16 IP камер **3 Мп**: 12 IP камер **4 Мп**: 9 IP камер **5 Мп**: 7 IP камер **8 Мп**: 4 IP камеры		
Внешний жёсткий диск		1-4 Тб по USB			
USB-интерфейсы		**1**×USB 3.0 (до 60 Мбит/с) и **2**×USB 2.0 (до 25 Мбит/с)			
Аудио входы/выходы		1 вход/1 выход (RCA) – для двусторонней связи между камерами и NVR			
Запись аудио[1]		до 8 каналов	до 16 каналов	до 32 каналов	
Видео выходы		VGA и HDMI (4K Ultra HD) выходы			
Тревожные входы/выходы		8 входов/1 выход тревоги	16 входов/1 выход тревоги		16 входов/4 выхода тревоги
Сетевой чип		Realtek, пропускная способность – 1 Гбит/с			
Блок питания		DC 48V/2A	AC100-240V		
Габариты		380×340×50 мм		378×325.8×66 мм	440×460×89 мм

[1] при наличии подключенного микрофона на IP камере

Расширенные возможности удалённой работы

Управляйте данными через Интернет

Доступ с любого устройства

Работает с ПК на базе Windows и macOS и мобильных устройств на iOS и Android

P2P

Быстрый доступ к устройству без выделенного IP адреса по ID устройства или QR-коду

Push-уведомления

Оперативные уведомления по событиям на мобильный

Облачное подключение

Облачный доступ с любого устройства без настроек

Простая и удобная работа

Легко адаптироваться за счет единой структуры меню регистратора, ПО CMS и веб-интерфейса

PANDA CMS

Организуйте систему видеонаблюдения с минимальными затратами

Полнофункциональное ПО PANDA CMS для удаленной работы дает безграничные возможности работы через сеть. Гибко настраиваемое приложение способствует оперативному решению задач, облегчая настройку, управление и эксплуатацию оборудования. ПО позволяет объединить в одной системе несколько устройств, постоянно расширяя ее, что делает оборудование PANDA идеальным для построения больших сетей.

Работает на базе Windows и MacOS

Доступ ко всем функциям и настройкам регистратора и камер

Интуитивно понятный русифицированный интерфейс

Доводы в пользу PANDA CMS

1

Подключение до 512 камер

2

Мониторинг до 128 устройств

3

4 канала воспроизведения

4

Локальная запись на устройство с гибкой настройкой

5

Поддержка всех устройств PANDA Automatic

Мобильное приложение PANDA mobile

Мощное мобильное приложение PANDA mobile предоставляет расширенные возможности для удаленной работы с системой видеонаблюдения. Функциональный и настраиваемый интерфейс способствует оперативному решению задач, облегчая управление и эксплуатацию оборудования. Поддерживая до 80 камер, приложение позволяет объединить несколько устройств, что делает его оптимальным для работы с производительными системами любой сложности с возможностью расширения по мере их роста.

Для устройств на iOS и Android

Простая и удобная работа

Доступ к живому видео до 16 каналов на экране

Автоматический поиск и добавление оборудования PANDA

Доводы в пользу PANDA mobile

1 *Сохраняйте постоянный контроль над ситуацией*

даже если приложение закрыто или свернуто вместе с оперативными push-уведомлениями по событиям.

2 *Создайте резервный архив*

который поможет восстановить ход произошедших событий: делайте ролики и снимки как в режиме просмотра, так и воспроизведения на заслуживающие внимания инциденты и сохраняйте их в памяти мобильного устройства.

3 *Воспроизвести задокументированные события из архива*

можно без проблем на экране смартфона. Беспокоиться не о чем: где бы Вы ни были, ситуация всегда будет под контролем.

4 *Держите в курсе*

делитесь видеоданными о случившемся в социальных сетях, мессенджерах и других установленных на телефоне приложениях в два клика.

5 *Оптимизируйте работу с системой видеонаблюдения*

детальную настройку отдельных характеристик изображения камер, поддерживающих UTC протокол, под требования объекта можно сделать где и когда удобно через приложение.

5 причин купить сетевое оборудование NetVICE

1 *Разработано для видеонаблюдения*

Производительные устройства NetVICE созданы для круглосуточной работы с большим потоком данных и высокой нагрузкой по потреблению на всех задействованных портах без угрозы скоротечного износа и выхода из строя.

2 *Высокая степень отказоустойчивости*

Проверенное конструктивное решение системы теплоотвода предохраняет оборудование от преждевременного выхода из строя и позволяет избежать проблем, связанных с перегревом таких, как помехи, задержка кадров и потеря потоков.

3 *Предсказуемая работа*

Соответствие стандарту PoE 802.3 at/af защищает устройства от выгорания при неправильном подключении и обеспечивает работоспособную систему благодаря совместимости оборудования разных брендов.

4 *Стабильность при запредельных нагрузках*

Ожидаемый срок исправной работы даже в экстремальных условиях составляет более 5.5 лет за счет комплектующих ведущих мировых производителей и выверенного процесса контроля каждого этапа производства.

5 *Честные характеристики*

В документации указываются технические характеристики проверенные и подтвержденные опытным путем в ходе тестов, эмулирующих реальные условия эксплуатации в российской действительности.

Сетевое оборудование NetVICE

Ключевые особенности POE-коммутаторов NetVICE

1. Последние технологические решения для предсказуемой работы устройства благодаря комплектующим от производителей, зарекомендовавших себя на мировом уровне

Мощный контроллер коммутации Realtek

Отвечает за корректную передачу данных без задержек и потери кадров даже при максимальных нагрузках.

Отказоустойчивая микросхема управления PoE Texas Instrument или Microsemi[1]

Контролирует работу POE всего устройства и регулирует распределение мощности между портами, несмотря на постоянную работу на пределе возможностей, не греется, что защищает устройство от ошибок коммутации и преждевременного сгорания.

2. Производительность без ограничений

Высокая пропускная способность внутренней шины

Позволяет реализовать технический потенциал коммутатора полностью и бесперебойно передавать большие потоки данных по всем портам в течение срока службы, неизменно предотвращая потерю пакетов данных.

POE по стандарту IEEE 802.3af/at

Предусматривает увеличенную мощность на порт до 32 Вт с возможностью перераспределения неиспользованной между каналами для подключения устройств с высоким потреблением, что оптимально для построения систем видеонаблюдения и их гибкого конфигурирования под изменяющиеся задачи.

Режим VLAN

Помогает поддерживать стабильную работу системы: снижает нагрузку на процессор, убирая трансляцию между портами, и предотвращает образование сетевого шторма и петель, защищая от зависания и внезапной остановки работы устройства.

[1] Производитель для каждой модели указан в таблице с техническими характеристиками.

3. Стабильность и надежность в российских условиях эксплуатации

Блок питания

Гарантирует исправную работу коммутатора в течение всего срока службы, исключая обрыв соединений, потерю пакетов и задержку кадров, за счет внедренных решений для фильтрации импульсных помех и продуманной системы теплоотвода.

Система теплоотвода

Бесперебойная работа на износ при мощных нагрузках достигается эффективной системой теплоотвода, которая исключает перегрев элементов коммутатора и вызываемые им последствия в виде снижения производительности, деградации комплектующих и непрогнозируемого сокращения срока службы.

4. Продуманное удобство для построения эффективных систем

2 Uplink порта

Обеспечивают корректное построение закрытых видеосистем, независимых от других сегментов сети и выхода в интернет, для защищенной и бесперебойной работы.

250 метров *Режим CCTV*[1]

Позволяет вывести устройства на расстоянии до 250 метров друг от друга, что в 2,5 раза превышает стандартное ограничение по длине сегмента, и при этом получить работоспособную систему, снижая нагрузку на процессор за счет автоматического включения режима VLAN.

[1] При включении режима CCTV действует ограничение по скорости до 10 Мбит/с на порт. Этого достаточно для передачи данных с IP камеры, но не хватит для подключения к другому POE-коммутатору.

Характеристики POE-коммутаторов NetVICE

SWPU-FE0402

Режим «CCTV»

SWPU-GE0402

Режим «VLAN»

6 GE портов

SWPU-GE0401.pd

Питание по PoE

5 GE портов

PoE	Бюджет	60 Вт	55 Вт	
	Макс. мощность на порт	до 32 Вт		
	Стандарт PoE	IEEE802.3af/at		
Количество портов		6		5
PoE порты	10/100 Мбит/с	4×RJ45	—	
	10/100/1000 Мбит/с	—	4×RJ45	
UpLink порты	10/100 Мбит/с	2×RJ45	—	
	10/100/1000 Мбит/с	—	2×RJ45	1×RJ45.PD[1]
Сетевой контроллер		Realtek		
PoE-контроллер		Texas Instruments	Microsemi	
Пропускная способность		1.2 Гбит/с	12 Гбит/с	10 Гбит/с
Буфер памяти		768 Кбит	2 Мбит	
Система охлаждения		радиаторы		
Грозозашита		±4 кВ		
Защита от статических разрядов		контактный – 4 кВ, воздушный – 6 кВ		
Материал корпуса		металл		
Габариты		168×93×32 мм	160×92.5×28 мм	149×92.5×28 мм
Вес		0.78 кг	1.06 кг	0.7 кг

[1] PD [powered device] – коммутатор может получать питание как от электрической сети, так и от других PoE-устройств.

SWPU-FE0802

Режимы «CCTV» и «VLAN»

SWPU-FE1602GE.combo

Режимы «CCTV» и «VLAN»

Combo-порты

SWPU-FE2402GE02.sfp

Режимы «CCTV» и «VLAN»

2 SFP порта

Дисплей

SWPC-GE2404.sfp

Режим «VLAN»

28 GE портов

4 SFP порта

Консоль порт

120 Вт	250 Вт	380 Вт	
до 32 Вт			
IEEE802.3af/at			
10	18	28	
8×RJ45	16×RJ45	24×RJ45	—
—			24×RJ45
2×RJ45	—		
—	2×Combo	2×RJ45, 2×SFP	4×SFP
Realtek			
Texas Instruments		Microsemi	
2 Гбит/с	7.2 Гбит/с	12.8 Гбит/с	56 Гбит/с
2 Мбит	4 Мбит		
радиаторы	кулер	кулер (3 шт.)	кулер (2 шт.)
±4 кВ		±6 кВ	
контактный – 4 кВ, воздушный – 6 кВ	контактный – 6 кВ, воздушный – 8 кВ		контактный – 4 кВ, воздушный – 6 кВ
металл			
220×150×44 мм	440×207×45 мм	440×232×45 мм	440×232×45 мм
1.78 кг	4.16 кг	4.2 кг	4.2 кг

POE-инжектор JET-GE300

JET-GE300

до 32Вт — Большая выходная мощность на порт

до 1 Гбит/с — Высокая скорость копирования данных

802.3 af/at — Автоопределение PoE устройств

>5.5 лет — Доказанная наработка на отказ 50 000 часов

до 100м — Увеличенная дальность передачи питания и POE

POE порт	Количество	1
	Скорость	10/100/1000 Мбит/с
LAN порт	Количество	1
	Скорость	10/100/1000 Мбит/с
Стандарт PoE		IEEE 802.3af/at
Поддерживаемые сетевые протоколы		IEEE802.3, IEEE802.3u, IEEE802.3ab, IEEE802.3az, IEEE802.3x, IEEE802.3z
Контроллер коммутации		Texas Instruments
Микросхема управления PoE		Texas Instruments
Материал корпуса		Пластик
Разъем электропитания		C14
Рабочее напряжение		100-240В AC 50/60Гц, 0.65А макс.
Потребляемая мощность		35 Вт
Габариты		140×60×32 мм
Вес		460 г
Рабочий диапазон t°C		0° C ~ 40° C

POE-сплиттер PSP-FE120

PSP-FE120

802.3 af

Автоопределение PoE устройств

до 4 кВ

Усиленная защита от скачков напряжения

>5.5 лет

Доказанная наработка на отказ 50 000 часов

Эффективная защита от короткого замыкания

POE порт	Интерфейс	RJ-45
	Скорость	10/100 Мбит/с
Ethernet разъем	Интерфейс	RJ-45
	Скорость	10/100 Мбит/с
Разъем питания	Интерфейс	DC 5.5 мм
	Параметры	12В/1А
Стандарт PoE		IEEE 802.3af
Поддерживаемые сетевые протоколы		IEEE802.3, IEEE802.3u, IEEE802.3az, IEEE802.3x
Методы подключения POE		**Метод А**: 1, 2 и 3, 6; **Метод Б**: 4, 5 и 7, 8
Габариты		80×31×26 мм
Вес		60 г
Рабочий диапазон t°C		0° C ~ 40° C

Для заметок

ipanda.pro

8 (800) 222-94-84

PANDA™

automatic